SKANDIA ELEVATOR

| CZE | DAN | DEU | ENG | FIN | FRA | HUN | NOR | POL | ROM | RUS | SLO | SPA | SWE |

ASSEMBLY INSTRUCTIONS
KTBU

CENTER/INTERMEDIATE INLET SLIDE - KTBU

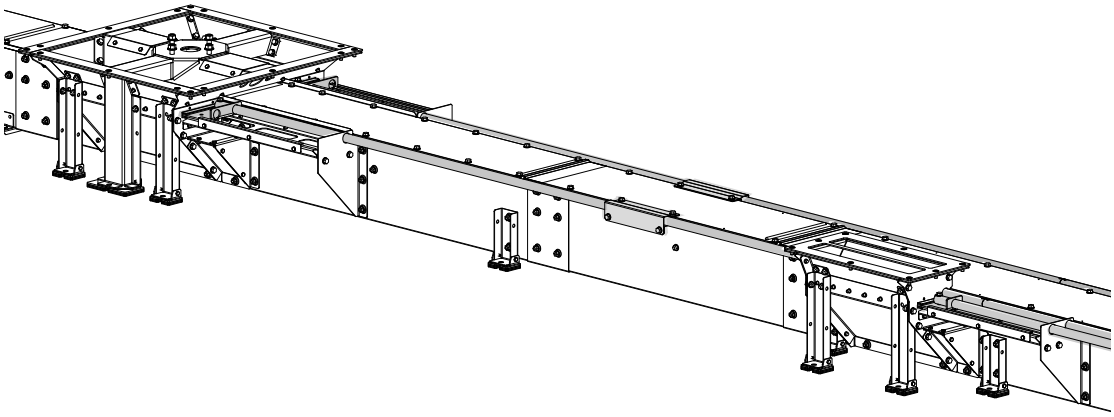

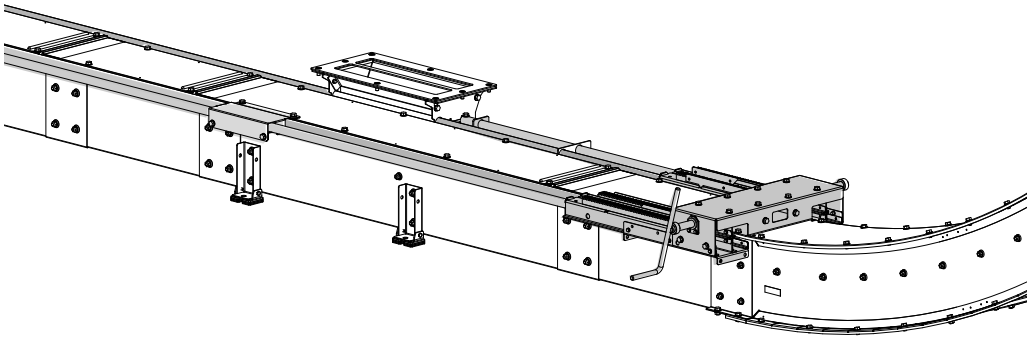

ZTMA309646 2023-01-01

CZE

Läs elevatorns/transportörens monteringsanvisning för instruktioner om hur godskontroll ska göras och hur säkerhetsinformation/säkerhetsdekaler ska tolkas.

Läs elevatorns/transportörens skötselanvisning för instruktioner om skötsel och felsökning.

Ägaren av transportutrustningen ansvarar för att denna monteringsanvisning alltid finns tillgänglig för ansvariga montörer, elektriker, skötsel- och drifttekniker.

⚠ **VARNING!**

- Använd skyddshandskar, bygghjälm, skor med stålhätta, hörselkåpor, skyddsglasögon samt signalfärgad reflexväst vid montering, elanslutning, skötsel och drift av transportutrustningen.
- Stoppa maskinen och bryt strömmen innan någon typ av monterings-, elanslutnings- eller skötselarbete ska utföras.
- Maskinen får inte startas utan att tak, luckor, kupor, skydd och anslutningar är monterade på sådant sätt att de bara kan öppnas med verktyg.

DAN

Läs elevatorns/transportörens monteringsanvisning för instruktioner om hur godskontroll ska göras och hur säkerhetsinformation/säkerhetsdekaler ska tolkas.

Läs elevatorns/transportörens skötselanvisning för instruktioner om skötsel och felsökning.

Ägaren av transportutrustningen ansvarar för att denna monteringsanvisning alltid finns tillgänglig för ansvariga montörer, elektriker, skötsel- och drifttekniker.

⚠ **VARNING!**

- Använd skyddshandskar, bygghjälm, skor med stålhätta, hörselkåpor, skyddsglasögon samt signalfärgad reflexväst vid montering, elanslutning, skötsel och drift av transportutrustningen.
- Stoppa maskinen och bryt strömmen innan någon typ av monterings-, elanslutnings- eller skötselarbete ska utföras.
- Maskinen får inte startas utan att tak, luckor, kupor, skydd och anslutningar är monterade på sådant sätt att de bara kan öppnas med verktyg.

DEU

Läs elevatorns/transportörens monteringsanvisning för instruktioner om hur godskontroll ska göras och hur säkerhetsinformation/säkerhetsdekaler ska tolkas.

Läs elevatorns/transportörens skötselanvisning för instruktioner om skötsel och felsökning.

Ägaren av transportutrustningen ansvarar för att denna monteringsanvisning alltid finns tillgänglig för ansvariga montörer, elektriker, skötsel- och drifttekniker.

⚠ **VARNING!**

- Använd skyddshandskar, bygghjälm, skor med stålhätta, hörselkåpor, skyddsglasögon samt signalfärgad reflexväst vid montering, elanslutning, skötsel och drift av transportutrustningen.
- Stoppa maskinen och bryt strömmen innan någon typ av monterings-, elanslutnings- eller skötselarbete ska utföras.
- Maskinen får inte startas utan att tak, luckor, kupor, skydd och anslutningar är monterade på sådant sätt att de bara kan öppnas med verktyg.

ENG

Läs elevatorns/transportörens monteringsanvisning för instruktioner om hur godskontroll ska göras och hur säkerhetsinformation/säkerhetsdekaler ska tolkas.

Läs elevatorns/transportörens skötselanvisning för instruktioner om skötsel och felsökning.

Ägaren av transportutrustningen ansvarar för att denna monteringsanvisning alltid finns tillgänglig för ansvariga montörer, elektriker, skötsel- och drifttekniker.

⚠ **VARNING!**

- Använd skyddshandskar, bygghjälm, skor med stålhätta, hörselkåpor, skyddsglasögon samt signalfärgad reflexväst vid montering, elanslutning, skötsel och drift av transportutrustningen.
- Stoppa maskinen och bryt strömmen innan någon typ av monterings-, elanslutnings- eller skötselarbete ska utföras.
- Maskinen får inte startas utan att tak, luckor, kupor, skydd och anslutningar är monterade på sådant sätt att de bara kan öppnas med verktyg.

FIN

Läs elevatorns/transportörens monteringsanvisning för instruktioner om hur godskontroll ska göras och hur säkerhetsinformation/säkerhetsdekaler ska tolkas.

Läs elevatorns/transportörens skötselanvisning för instruktioner om skötsel och felsökning.

Ägaren av transportutrustningen ansvarar för att denna monteringsanvisning alltid finns tillgänglig för ansvariga montörer, elektriker, skötsel- och drifttekniker.

⚠ **VARNING!**

- Använd skyddshandskar, bygghjälm, skor med stålhätta, hörselkåpor, skyddsglasögon samt signalfärgad reflexväst vid montering, elanslutning, skötsel och drift av transportutrustningen.
- Stoppa maskinen och bryt strömmen innan någon typ av monterings-, elanslutnings- eller skötselarbete ska utföras.
- Maskinen får inte startas utan att tak, luckor, kupor, skydd och anslutningar är monterade på sådant sätt att de bara kan öppnas med verktyg.

FRA

Läs elevatorns/transportörens monteringsanvisning för instruktioner om hur godskontroll ska göras och hur säkerhetsinformation/säkerhetsdekaler ska tolkas.

Läs elevatorns/transportörens skötselanvisning för instruktioner om skötsel och felsökning.

Ägaren av transportutrustningen ansvarar för att denna monteringsanvisning alltid finns tillgänglig för ansvariga montörer, elektriker, skötsel- och drifttekniker.

⚠ **VARNING!**

- Använd skyddshandskar, bygghjälm, skor med stålhätta, hörselkåpor, skyddsglasögon samt signalfärgad reflexväst vid montering, elanslutning, skötsel och drift av transportutrustningen.
- Stoppa maskinen och bryt strömmen innan någon typ av monterings-, elanslutnings- eller skötselarbete ska utföras.
- Maskinen får inte startas utan att tak, luckor, kupor, skydd och anslutningar är monterade på sådant sätt att de bara kan öppnas med verktyg.

HUN

Läs elevatorns/transportörens monteringsanvisning för instruktioner om hur godskontroll ska göras och hur säkerhetsinformation/säkerhetsdekaler ska tolkas.

Läs elevatorns/transportörens skötselanvisning för instruktioner om skötsel och felsökning.

Ägaren av transportutrustningen ansvarar för att denna monteringsanvisning alltid finns tillgänglig för ansvariga montörer, elektriker, skötsel- och drifttekniker.

⚠ **VARNING!**

- Använd skyddshandskar, bygghjälm, skor med stålhätta, hörselkåpor, skyddsglasögon samt signalfärgad reflexväst vid montering, elanslutning, skötsel och drift av transportutrustningen.
- Stoppa maskinen och bryt strömmen innan någon typ av monterings-, elanslutnings- eller skötselarbete ska utföras.
- Maskinen får inte startas utan att tak, luckor, kupor, skydd och anslutningar är monterade på sådant sätt att de bara kan öppnas med verktyg.

NOR

Läs elevatorns/transportörens monteringsanvisning för instruktioner om hur godskontroll ska göras och hur säkerhetsinformation/säkerhetsdekaler ska tolkas.

Läs elevatorns/transportörens skötselanvisning för instruktioner om skötsel och felsökning.

Ägaren av transportutrustningen ansvarar för att denna monteringsanvisning alltid finns tillgänglig för ansvariga montörer, elektriker, skötsel- och drifttekniker.

⚠ **VARNING!**

- Använd skyddshandskar, bygghjälm, skor med stålhätta, hörselkåpor, skyddsglasögon samt signalfärgad reflexväst vid montering, elanslutning, skötsel och drift av transportutrustningen.
- Stoppa maskinen och bryt strömmen innan någon typ av monterings-, elanslutnings- eller skötselarbete ska utföras.
- Maskinen får inte startas utan att tak, luckor, kupor, skydd och anslutningar är monterade på sådant sätt att de bara kan öppnas med verktyg.

POL

Läs elevatorns/transportörens monteringsanvisning för instruktioner om hur godskontroll ska göras och hur säkerhetsinformation/säkerhetsdekaler ska tolkas.

Läs elevatorns/transportörens skötselanvisning för instruktioner om skötsel och felsökning.

Ägaren av transportutrustningen ansvarar för att denna monteringsanvisning alltid finns tillgänglig för ansvariga montörer, elektriker, skötsel- och drifttekniker.

⚠ **VARNING!**

- Använd skyddshandskar, bygghjälm, skor med stålhätta, hörselkåpor, skyddsglasögon samt signalfärgad reflexväst vid montering, elanslutning, skötsel och drift av transportutrustningen.
- Stoppa maskinen och bryt strömmen innan någon typ av monterings-, elanslutnings- eller skötselarbete ska utföras.
- Maskinen får inte startas utan att tak, luckor, kupor, skydd och anslutningar är monterade på sådant sätt att de bara kan öppnas med verktyg.

ROM

Läs elevatorns/transportörens monteringsanvisning för instruktioner om hur godskontroll ska göras och hur säkerhetsinformation/säkerhetsdekaler ska tolkas.

Läs elevatorns/transportörens skötselanvisning för instruktioner om skötsel och felsökning.

Ägaren av transportutrustningen ansvarar för att denna monteringsanvisning alltid finns tillgänglig för ansvariga montörer, elektriker, skötsel- och drifttekniker.

⚠ **VARNING!**

- Använd skyddshandskar, bygghjälm, skor med stålhätta, hörselkåpor, skyddsglasögon samt signalfärgad reflexväst vid montering, elanslutning, skötsel och drift av transportutrustningen.
- Stoppa maskinen och bryt strömmen innan någon typ av monterings-, elanslutnings- eller skötselarbete ska utföras.
- Maskinen får inte startas utan att tak, luckor, kupor, skydd och anslutningar är monterade på sådant sätt att de bara kan öppnas med verktyg.

RUS

Läs elevatorns/transportörens monteringsanvisning för instruktioner om hur godskontroll ska göras och hur säkerhetsinformation/säkerhetsdekaler ska tolkas.

Läs elevatorns/transportörens skötselanvisning för instruktioner om skötsel och felsökning.

Ägaren av transportutrustningen ansvarar för att denna monteringsanvisning alltid finns tillgänglig för ansvariga montörer, elektriker, skötsel- och drifttekniker.

⚠ **VARNING!**

- Använd skyddshandskar, bygghjälm, skor med stålhätta, hörselkåpor, skyddsglasögon samt signalfärgad reflexväst vid montering, elanslutning, skötsel och drift av transportutrustningen.
- Stoppa maskinen och bryt strömmen innan någon typ av monterings-, elanslutnings- eller skötselarbete ska utföras.
- Maskinen får inte startas utan att tak, luckor, kupor, skydd och anslutningar är monterade på sådant sätt att de bara kan öppnas med verktyg.

SLO

Läs elevatorns/transportörens monteringsanvisning för instruktioner om hur godskontroll ska göras och hur säkerhetsinformation/säkerhetsdekaler ska tolkas.

Läs elevatorns/transportörens skötselanvisning för instruktioner om skötsel och felsökning.

Ägaren av transportutrustningen ansvarar för att denna monteringsanvisning alltid finns tillgänglig för ansvariga montörer, elektriker, skötsel- och driftteknikker.

⚠ **VARNING!**

- Använd skyddshandskar, bygghjälm, skor med stålhätta, hörselkåpor, skyddsglasögon samt signalfärgad reflexväst vid montering, elanslutning, skötsel och drift av transportutrustningen.
- Stoppa maskinen och bryt strömmen innan någon typ av monterings-, elanslutnings- eller skötselarbete ska utföras.
- Maskinen får inte startas utan att tak, luckor, kupor, skydd och anslutningar är monterade på sådant sätt att de bara kan öppnas med verktyg.

SPA

Läs elevatorns/transportörens monteringsanvisning för instruktioner om hur godskontroll ska göras och hur säkerhetsinformation/säkerhetsdekaler ska tolkas.

Läs elevatorns/transportörens skötselanvisning för instruktioner om skötsel och felsökning.

Ägaren av transportutrustningen ansvarar för att denna monteringsanvisning alltid finns tillgänglig för ansvariga montörer, elektriker, skötsel- och driftteknikker.

⚠ **VARNING!**

- Använd skyddshandskar, bygghjälm, skor med stålhätta, hörselkåpor, skyddsglasögon samt signalfärgad reflexväst vid montering, elanslutning, skötsel och drift av transportutrustningen.
- Stoppa maskinen och bryt strömmen innan någon typ av monterings-, elanslutnings- eller skötselarbete ska utföras.
- Maskinen får inte startas utan att tak, luckor, kupor, skydd och anslutningar är monterade på sådant sätt att de bara kan öppnas med verktyg.

SWE

Läs elevatorns/transportörens monteringsanvisning för instruktioner om hur godskontroll ska göras och hur säkerhetsinformation/säkerhetsdekaler ska tolkas.

Läs elevatorns/transportörens skötselanvisning för instruktioner om skötsel och felsökning.

Ägaren av transportutrustningen ansvarar för att denna monteringsanvisning alltid finns tillgänglig för ansvariga montörer, elektriker, skötsel- och driftteknikker.

⚠ **VARNING!**

- Använd skyddshandskar, bygghjälm, skor med stålhätta, hörselkåpor, skyddsglasögon samt signalfärgad reflexväst vid montering, elanslutning, skötsel och drift av transportutrustningen.
- Stoppa maskinen och bryt strömmen innan någon typ av monterings-, elanslutnings- eller skötselarbete ska utföras.
- Maskinen får inte startas utan att tak, luckor, kupor, skydd och anslutningar är monterade på sådant sätt att de bara kan öppnas med verktyg.

Upozornění! Dvojitá opěra nastavení (b) je k dispozici pouze u dvou bočních výpadů.

A&B 1.

Pomocí přiloženého šroubu smontujte trubky ovládání ve všech skluzech - viz vyobrazení.

⚠ **DŮLEŽITÉ UPOZORNĚNÍ!**
Po namontování trubek ovládání zcela zavřete všechny skluzy.

Trubky ovládání veďte, aby se všechny trubky dostaly za ovládání tak, jak by bylo smontováno, a umístěte opěry nastavení (a/b) do pravidelných vzdáleností. Smontujte dvojitou opěru nastavení (b) přibližně mezi první boční nátok (c) a stěnu sila. Upozornění! Trubky ovládání spojte s ohledem na rozsah pohybu tak, aby se spoje nedostaly do kontaktu s opěrami nastavení ani s díly kolem nátoku. Upozornění! Když jsou skluzy zcela zavřené, odřízněte trubky, které dosahují za ovládání tak, jak by bylo smontováno, aby dosahovalo přesně na ovládání resp. nepatrně za ovládání.

A&B 2.

Díly rozmontujte podle vyobrazení.

A 3.

⚠ **DŮLEŽITÉ UPOZORNĚNÍ!**
Během montáže musí ozubená kola (d) klikové hřídele lícovat s ozubenými tyčemi středového nátoku (e1--2) a všechny ozubené tyče (e1-2&g1-2) musí být smontovány dokonale rovnoběžně.

Vyrovnejte trubky ovládání v ozubených tyčí a pomocí přiloženého šroubu smontujte ovládání (f) - viz vyobrazení. Upozornění! V závislosti na umístění možná bude nutné vyhotovit nové otvory.

B 3.

⚠ **DŮLEŽITÉ UPOZORNĚNÍ!**
Demontovaná ozubená tyč (e1) pro motorový pohon se musí namontovat zpět rovnoběžně se smontovanou ozubenou tyčí (e2). Pokud jsou zde dvě klikou ovládané ozubené tyče (g1-2), musí být rovněž smontovány navzájem rovnoběžně.

Vyrovnejte trubky ovládání v ozubených tyčí a pomocí přiloženého šroubu smontujte ovládání (f) - viz vyobrazení. Upozornění! V závislosti na umístění možná bude nutné vyhotovit nové otvory. Upozornění! V případě potřeby lze upevňovací oka (h1-4) přesunout. Pokud se musí připevnit nepatrně výše v ohybu, mezi strojem a upevňovacími oky použijte jako rozpěrky matice resp. podložky.

A&B 4.

⚠ **DŮLEŽITÉ UPOZORNĚNÍ!**
Před měřením za účelem seříznutí trubek ovládání musí být všechny skluzy zavřené.

Ozubené tyče ustavte do pozice podle rozměrů na vyobrazení. Na trubkách ovládání udělejte značku přesně v místě, kde se na ozubených tyčích překrývají. Odtáhněte ozubené tyče pryč nebo, pokud to není možné, uvolněte poslední část ovládací trubky a vytáhněte ji z ozubených tyčí. Trubky ovládání odřízněte 40 mm za značkou - viz vyobrazení.

A&B 5.

Ozubené tyče přesuňte opět na trubky ovládání a veškeré volné trubky namontujte zpět. Ozubené tyče ustavte do pozice podle rozměrů na vyobrazení. Přes nastavení vyvrtejte otvory v místech, kde jsou otvory v ozubených tyčích. Nastavení smontujte pomocí přiložených šroubů - viz vyobrazení.

Varianta B

Pomocí přiložených šroubů namontujte ochrany (i1-2&j) - viz vyobrazení. Upozornění! Pokud se ovládání umístí příliš blízko ohybu, je možné, že bude nutné ochrany (i1-2) nepatrně přiříznout - viz vyobrazení.

A&B 6.

⚠ **DŮLEŽITÉ UPOZORNĚNÍ!**
V rámci zkušebního provozu zkontrolujte před namontováním podlahy sila, zda všechna hradítka a ovládání fungují správně. Při ukončení musí být všechny skluzy zavřené. Upozornění! Při otevření do otevřené polohy se uzavírací skluzy nezatáhnou kompletně zpátky - musí vyčnívat nad otvorem 20 mm.

Varianta A

Nejdříve vyzkoušejte funkčnost středového hradítka a potom postupně vyzkoušejte boční hradítka. Potáhnete kliku (k) k sobě resp. odtlačte ji od sebe a přesuňte jedno z hnacích kol přes příslušnou ozubenou tyč. Upozornění! Středový nátok se musí nejdříve otevřít, aby hnací kolo bylo možné posunout k jednomu z bočních výpadů a aby v daný okamžik bylo možné otevřít a zavřít pouze jeden středový nátok. Oba středové výpady musí být zavřené, aby hnací kola lícovala se středovým nátokem.

Varianta B

⚠ **VAROVÁNÍ!**
Všechna elektrická zařízení musí připojovat kvalifikovaný elektrikář. Viz samostatné pokyny se směry napojení elektroniky.

Před zkušebním provozem středové boční lišty nátoku připojte motor a snímače polohy (m1-2). Nejdříve vyzkoušejte funkčnost středového nátoku: prvně se musí vždy otevřít. Potom vyzkoušejte klikou ovládané boční nátoky. Otevřít a zavřít lze v daný okamžik vždy jen jeden středový nátok. Potáhnete kliku (k) k sobě resp. odtlačte ji od sebe a přesuňte hnací kolo k příslušné ozubené tyči.

Upravte snímače polohy pro motorem ovládanou boční lištu středového nátoku: nejdříve přesuňte oba snímače polohy do pozice nejblíže pohonné hlavě stroje. Zavírejte skluzy, dokud se nezastaví. Změřte případnou vůli otevření a potom seřiďte polohu snímačů podle příslušného rozměru tak, aby se skluzy zavřely bez vůle. Opakujte, dokud nedosáhnete požadované nastavení.

A&B 7.

⚠ **VAROVÁNÍ!**

- Namontujte šroub (An) resp. šrouby (Bn), které brání náhodnému otevření bočních hradítek v situaci, kdy musí být zavřené! Když musí být zavřena všechna boční hradítka, šroub resp. šrouby musí být vždy zašroubovány.
- Zajistěte bezpečné vyprazdňovaní sila bez rizika, že by se silo v důsledku nerovnoměrného zatížení překlopilo. Nejdříve vyprázdněte veškeré zrní resp. granule přes středový nátok a potom postupně otevírejte boční nátoky tak, aby se stroj s výstupem dole otevřel. Zavřete boční nátoky hned po otevření stroje a středový nátok okamžitě, jak skončí vyprazdňování sila.

OBS! Dobbelt stangstøtte (b) indgår kun ved to mellemudløb.

A&B 1.

Monter reguleringsrørene i alle spjæld med medfølgende skrue i henhold til billedet.

⚠ **VIGTIGT!**
Luk alle spjæld helt efter at reguleringsrørene er monteret.

Træk reguleringsrørene, så alle når forbi reguleringen, hvis der havde været monteret og placer stangstøtte (a/b) med jævne mellemrum. Dobbelt stangstøtte (b) monteres et sted midt imellem det første mellemindløb (c) og silovæggen. OBS! Sammenføj regulatorrørene med hensyn til bevægelsesområdet, så samlinger ikke berører stangstøtten eller detaljer omkring indløbet. OBS! Når spjældene er helt lukket, skær rør, som når langt forbi regulatoren, hvis det havde været monteret, så de blot går akkurat/kort forbi regulatoren.

A&B 2.

Adskil detaljerne som vist på billedet.

A 3.

⚠ **VIGTIGT!**
Kontroller, at krumtapakslens (d) tandhjul ligger over centerindløbets tandstænger (e1-2) ved monteringen, og at alle tandstænger (e1-2&g1-2) monteres helt parallelt.

Indpas reguleringsrørene i tandstængerne og monter reguleringen (f) med medfølgende skrue i henhold til billedet. OBS! Alt efter placering kan det være nødvendigt at lave nye huller.

B 3.

⚠ **VIGTIGT!**
Kontroller, at den fjernede tandstang (e1) til motordriften monteres tilbage parallelt med den monterede tandstang (e2). Hvis de to krumtapstyrede tandstænger (g1-2) findes, monteres de også parallelt med hinanden.

Indpas reguleringsrørene i tandstængerne og monter reguleringen (f) med medfølgende skrue i henhold til billedet. OBS! Alt efter placering kan det være nødvendigt at lave nye huller. OBS! Fastgørelsesrørene (h1-4) kan flyttes efter behov. Hvis de skal sættes lidt op i en bøjning, brug møtrikker/skiver som afstand mellem maskinen og fastgørelsesrørene.

A&B 4.

⚠ **VIGTIGT!**
Kontroller, at alle spjæld er helt lukket, inden målingen til skæringen af kontrolrørene udføres.

Indstil tandstængernes position i henhold til målet på billedet. Lav et mærke på reguleringsrørene, præcis der hvor det overlapper tandstængerne. Træk tandstængerne væk, eller hvis det ikke er muligt, løsn den sidste del af reguleringsrøret og tag det ud af tandstængerne. Skær reguleringsrørene 40 mm efter markeringerne i henhold til billedet.

A&B 5.

Før tandstængerne over på reguleringsrørene igen og eftermonter eventuelle løse rør. Indstil tandstængernes position i henhold til målet på billedet. Bor hul igennem reguleringsstængerne, hvor der er hul i tandstængerne og monter stængerne med de medfølgende skruer i henhold til billedet.

Variant B

Monter værnene (i1-2&j) med de medfølgende skruer i henhold til billedet. OBS! Det kan være nødvendigt at klippe værnene (i1-2) en smule som vist på billedet, hvis reguleringen placeres nær en bøjning.

A&B 6.

⚠ **VIGTIGT!**
Prøvekør og kontroller, at udløbsspjældet og reguleringen fungerer efter hensigten, inden silogulvet monteres. Afslut altid med alle spjæld lukket. OBS! Spjældbladene trækkes ikke helt tilbage fra åbningen i åben position, da de skal stikke 20 mm ud over åbningen.

Variant A

Prøv først funktionen af centerudløbets spjæld og derefter mellemudløbsspjældene efter tur. Træk krumtappen (k) mod dig henholdsvis tryk den fra dig for at flytte et af drivgearene over til den respektive tandstang. OBS! Centerindløbet skal først åbnes, for at et drivgear kan flyttes til et af mellemudløbene, og der kan kun åbnes og lukkes et mellemudløb ad gangen. Begge mellemudløb skal være lukket, for at drivgearene kan lægges over på centerindløbet.

Variant B

⚠ **ADVARSEL!**
Elektrisk udstyr skal tilsluttes af en behørigt uddannet elektriker. For instruktioner henvises til den separate tilslutningsvejledning for elektronik.

Indkobl motoren og stillingsfølerne (m1-2) før prøvekørsel af centerindløbsspjældet. Prøv først funktionen for centerindløbet, det skal altid åbnes først, og derefter det krumtapstyrede mellemindløb. Kun et mellemindløb ad gangen kan åbnes og lukkes. Træk krumtappen (k) mod dig henholdsvis tryk den fra dig for at flytte drivgearet over til den respektive tandstang.

Juster stillingsfølerne for det motorstyrede centerindløbsspjæld ved først at flytte begge stillingsfølere til positionen nærmest maskinens drivsektion. Kør lukning af spjældene, indtil de stoppes. Mål eventuelt åbent spjæld og juster stillingen på følerne med de tilsvarende mål, så spjældene slutter tæt. Prøv igen, til den ønskede indstilling er nået.

A&B 7.

⚠ **ADVARSEL!**

- Monter skruen (An)/skruerne (Bn) som forhindrer, at mellemudløbssjældene kan åbnes ved en fejl, når de skal være lukket. Kontroller, at skruen/skruerne altid er monteret, når mellemudløbsspjældene skal være lukket.
- Kontroller, at silotømning sker sikkert uden risiko for, at siloen tipper som følge af skråbelastning. Tøm først alt korn/granulat via centerindløbet og åbn derefter mellemindløbene, et ad gangen, for at frilægge bundtømningsmaskinen. Luk mellemindløbet straks efter frilægning og centerindløbet straks efter tømning af siloen.

NB! Die doppelte Stangenstütze (b) ist nur bei zwei Zwischenausläufen enthalten.

A&B 1.

Die Bedienungsrohre mit den mitgelieferten Schrauben in sämtlichen Schiebern gemäß Abbildung einbauen.

⚠ **WICHTIG!**
Nach Montage des Bedienungsrohrs alle Schieber vollständig schließen.

Die Bedienungsrohre so verlegen, dass alle am Bedienungshebel vorbeigehen würden, wenn dieser eingebaut wäre. Stangenstützen (a/b) in gleichmäßigen Abständen anordnen. Eine doppelte Stangenstütze (b) wird irgendwo in der Mitte zwischen dem ersten Zwischeneinlauf (c) und der Silowand eingebaut. NB! Die Bedienungsrohre unter Berücksichtigung der Bewegungsspannung verbinden, so dass die Verbindungen nicht die Stangenstützen oder Teile um den Einlauf behindern. NB! Wenn die Schieber vollständig geschlossen sind, das Rohr, das weit über den Bedienungshebel hinausreichen würde, wenn dieser eingebaut wäre, so ablängen, dass es nur genau/wenig am Bedienungshebel vorbei ginge.

A&B 2.

Teile gemäß Abbildung auseinanderbauen.

A 3.

⚠ **WICHTIG!**
Sicherstellen, dass bei der Montage die Zähne der Kurbelwelle (d) über den Zahnstangen des Mitteleinlaufs (e1--2) liegen und dass alle Zahnstangen (e1-2&g1-2) genau parallel montiert sind.

Die Bedienungsrohre in die Zahnstangen positionieren und den Bedienungshebel (f) gemäß Abbildung mit mitgelieferter Schraube einbauen. NB! Je nach Anordnung müssen ggf. neue Löcher gebohrt werden.

B 3.

⚠ **WICHTIG!**
Sicherstellen, dass die entfernten Zahnstangen (e1) für Motorbetrieb wieder parallel zu den montierten Zahnstangen (e2) eingebaut werden. Sind zwei kurbelgesteuerte Zahnstangen (g1-2) vorhanden, werden sie auch parallel zueinander montiert.

Die Bedienungsrohre in die Zahnstangen positionieren und den Bedienungshebel (f) gemäß Abbildung mit mitgelieferter Schraube einbauen. NB! Je nach Anordnung müssen ggf. neue Löcher gebohrt werden. NB! Die Befestigungsösen (h1-4) können bei Bedarf versetzt werden. Wenn sie ein Stück oben in einem Bogen angeordnet werden müssen, sind Muttern/Scheiben als Abstandstücke zwischen der Maschine und den Befestigungsösen anzuwenden.

A&B 4.

⚠ **WICHTIG!**
Sicherstellen, dass vor der Durchführung der Messung für das Ablängen der Bedienungsrohre alle Schieber vollständig geschlossen sind.

Stellung der Zahnstangen gemäß der Maße in der Abbildung einstellen. Markierung an den Bedienungsrohren genau dort anbringen, wo sie die Zahnstangen überlappen. Die Zahnstangen wegziehen oder, wo das nicht geht, den letzten Teil des Bedienungsrohrs lösen und aus den Zahnstangen nehmen. Die Bedienungsrohre 40 mm hinter der Markierung ablängen, siehe Abbildung.

A&B 5.

Die Zahnstangen wieder an die Bedienungsrohre zurücksetzen und ggf. lose Rohre wieder anbringen. Stellung der Zahnstangen gemäß der Maße in der Abbildung einstellen. An den Stellen, wo Löcher in den Zahnstangen sind, Löcher durch die Bedienungsstangen bohren und die Stangen mit den mitgelieferten Schrauben gemäß Abbildung zusammenbauen.

Variante B
Die Schutzteile (i1-2&j) mit den mitgelieferten Schrauben gemäß Abbildung einbauen. NB! Wenn der Bedienungshebel nahe eines Bogens plaziert wird, müssen die Schutzteile (i1-2) eventuell, wie auf der Abbildung zu sehen, ein Stück aufgeschnitten werden.

A&B 6.

⚠ **WICHTIG!**
Bevor der Siloboden montiert wird, Testlauf durchführen und sicherstellen, dass die Auslaufschieber und der Bedienungshebel korrekt funktionieren. Beim Beenden sollen immer alle Schieber geschlossen sein. NB! Die Schieberblätter werden bei geöffneter Stellung nicht vollständig von der Öffnung zurückgezogen. Sie sollen 20 mm über der Öffnung hinausragen.

Variante A
Zuerst die Funktion für den Mittelauslaufschieber prüfen und danach die Zwischenauslaufschieber einer nach dem anderen. Die Kurbel (k) an sich heranziehen bzw. von sich wegdrücken, um einen der Antriebszähne auf die entsprechende Zahnstange zu bewegen. NB! Der Mitteleinlauf muss zuerst geöffnet werden, damit sich ein Antriebszahn zu einem der Zwischenausläufe bewegen kann und nur jeweils ein Zwischeneinlauf geöffnet und geschlossen werden kann. Beide Zwischenausläufe müssen geschlossen sein, damit sich die Antriebszähne am Mitteleinlauf korrekt positionieren können.

Variante B

⚠ **WARNUNG!**
Alle elektrischen Geräte dürfen nur von einem qualifizierten Elektrofachmann angeschlossen werden. Siehe die getrennten Anweisungen zum Anschließen von Elektronik.

Vor dem Testlauf des Mitteleinlaufschiebers den Motor und die Stellungsgeber (m1-2) anschließen. Zuerst die Funktion für den Mitteleinlauf testen, der immer zuerst geöffnet werden soll, und danach die kurbelgesteuerten Zwischeneinläufe. Nur jeweils ein Zwischeneinlauf kann geöffnet und geschlossen werden. Die Kurbel (k) an sich heranziehen bzw. von sich wegdrücken, um den Antriebszahn auf die entsprechende Zahnstange zu bewegen.

Die Stellungsgeber für den motorgesteuerten Mitteleinlaufschieber einstellen, indem zuerst beide Stellungsgeber zu der Stellung bewegt werden, die dem Antrieb der Maschine am nächsten ist. Schließen der Schieber durchführen bis sie gestoppt werden. Eventuell den offenen Spalt messen und die Stellung der Geber entsprechend verändern, so dass die Schieber dicht schließen. Solange testen, bis die gewünschte Einstellung erreicht ist.

A&B 7.

⚠ **WARNUNG!**

- Schraube (An)/Schrauben (Bn) montieren, die ein versehentliches Öffnen der Zwischenauslaufschieber verhindern, wenn diese geschlossen sein sollen! Sicherstellen, dass die Schraube/Schrauben jederzeit angebracht sind, wenn die Zwischenauslaufschieber geschlossen sein sollen.

- Sicherstellen, dass die Siloentleerung auf eine sichere Art und Weise erfolgt und nicht die Gefahr besteht, dass das Silo aufgrund von einseitiger Belastung kippt. Zuerst das gesamte Getreide/Granulat über den Mitteleinlauf herauslassen und danach die Zwischeneinläufe einer nach dem anderen öffnen, um die Bodenentleervorrichtung freizulegen. Die Zwischeneinläufe direkt nach dem Freilegen schließen und den Mitteleinlauf direkt nach Beendigung der Siloentleerung schließen.

NB! Double rod support (b) is only included in the event of two intermediate outlets.

A&B 1.

Assemble the control pipes in all of the slides with enclosed bolt as illustrated.

⚠ **IMPORTANT!**
Fully close all slides after the control pipes have been fitted.

Route the control pipes so that all of them reach past the control as if it had been assembled, and position rod supports (a/b) spaced at regular intervals. Assemble double rod support (b) somewhere centred between the first intermediate inlet (c) and the silo wall. NB! Join the control pipes taking account of the range of movement so that joints do not make contact with rod supports or parts around an inlet. NB! When the slides are fully closed, cut the pipes that reach past the control as if it had been assembled so that it only reaches precisely at/shortly past the control.

A&B 2.

Dismantle the parts as illustrated.

A 3.

⚠ **IMPORTANT!**
Ensure that the crankshaft (d) gears are aligned over the centre inlet's gear racks (e1--2) during assembly and that all gear racks (e1-2&g1-2) are assembled completely in parallel.

Align the control pipes in the gear racks and assemble the control (f) with the enclosed bolt as illustrated. NB! New holes may need to be made, depending on location.

B 3.

⚠ **IMPORTANT!**
Ensure that the removed gear rack (e1) for the motor drive is refitted in parallel with the assembled gear rack (e2). If there are two crank-controlled gear racks (g1-2), they are also assembled in parallel with each other.

Align the control pipes in the gear racks and assemble the control (f) with the enclosed bolt as illustrated. NB! New holes may need to be made, depending on location. NB! The attachment lugs (h1-4) can be moved as required. If they need to be attached slightly higher in a bend, use nuts/washers as spacers between the machine and the attachment lugs.

A&B 4.

⚠ **IMPORTANT!**
Ensure that all slides are fully closed before measuring for cutting the control pipes.

Set the position of the gear racks according to the dimensions in the illustration. Make a mark on the control pipes precisely where they overlap the gear racks. Pull the gear racks away or, where this is not possible, loosen the last part of the control pipe and remove it from the gear racks. Cut the control pipes 40 mm after the marking as illustrated.

A&B 5.

Move over the gear racks onto the control pipes again and refit any loose pipes. Set the position of the gear racks according to the dimensions in the illustration. Drill holes through the control rods where there are holes in the gear racks and assemble the rods with the enclosed bolts as illustrated.

Variante B

Monter les protections (i1-2 et j) avec les vis fournies, conformément à l'illustration. ATTENTION ! Les protections (i1-2) peuvent avoir besoin d'être coupées légèrement comme illustré si la commande est placée près d'un coude.

A&B 6.

⚠ **IMPORTANT!**
Test-run and ensure that all outlet slides and the control work as intended before fitting the silo floor. Always finish with all slides closed. NB! The slide blades are not pulled fully back from the opening in open position; there must be a 20-mm protrusion above the opening.

Variant A

First try the function for the centre outlet slide, and then the intermediate outlet slides, one at a time. Pull the crank (k) towards you/push it away from you to move one of the drive gears over to the corresponding gear rack. NB! The centre inlet must first be opened so that a drive gear can be moved to one of the intermediate outlets and only one intermediate inlet at a time can be opened and closed. Both intermediate outlets must be closed in order for the drive gears to be aligned over the centre inlet.

Variant B

⚠ **WARNING!**
All electrical equipment is to be connected by a qualified electrician. See separate connecting directions for electronics.

Connect the motor and the position sensors (m1-2) before the test-run of the centre inlet slide. First try the function for the centre inlet; it must always be opened first, and then the crank-controlled intermediate inlets. Only one intermediate inlet at a time can be opened and closed. Pull the crank (k) towards you/push it away from you to move the drive gear to the corresponding gear rack.

Adjust the position sensors for the motor-controlled centre inlet slide by first moving both position sensors to the position closest to the drive end on the machine. Run the closing of the slides until they stop. Measure any open clearance and adjust the position of the sensors by the corresponding measurement so that the slides close tightly. Try again until the desired setting has been achieved.

A&B 7.

⚠ **WARNING!**

- Fit the bolt (An)/bolts (Bn) that prevent the intermediate outlet slides from being opened by mistake when they must be closed! Ensure that the bolt/bolts are always fitted when the intermediate outlet slides must be closed.
- Ensure safe emptying of the silo without risk of the silo tipping over due to uneven load. First empty all grain/granules via the centre inlet and then open the intermediate inlets one at a time in order to open the bottom discharge machine. Close the intermediate inlets directly after opening the machine and the centre inlet directly after emptying the silo is finished.

HUOM! Kaksi tankotukea (b) tulee vain kahteen välitäyttöön.

A&B 1.
Asenna säätöputket kaikkiin pelteihin mukana toimitetuilla ruuveilla kuvan mukaan.

⚠ **TÄRKEÄÄ!**
Sulje kaikki pellit kokonaan, kun säätöputket on asennettu.

Vedä säätöputket niin, että kaikki kulkevat säätölaitteen ohi, jos se olisi asennettuna, ja sijoita tankotuet (a/b) tasaisin välein. Kaksi tankotukea (b) asennetaan johonkin ensimmäisen välitäyttöpellin (c) ja siilon seinän keskivälille. HUOM! Liitä säätöputket liikeväli huomioiden siten, että liitokset eivät osu tankotukiin tai täyttöä ympäröiviin osiin. HUOM! Kun pellit ovat täysin suljettuja, katkaise pitkälle säätölaiteen ohi menevä putki, jos se on ollut asennettuna juuri säätölaitteen kohdalle/hieman sen ohi.

A&B 2.
Pura osat kuvan mukaan.

A 3.
⚠ **TÄRKEÄÄ!**
Varmista, että kampiakselin (d) hampaat ovat keskitäyttöyhteen hammastankojen päällä (e1--2) asennettaessa ja että kaikki hammastangot (e1-2&g1-2) asennetaan täysin samansuuntaisesti.

Sovita säätöputket hammastankoihin ja asenna säätölaite (f) mukana toimitetuilla ruuveilla kuvan mukaan. HUOM! Sijainnista riippuen voi olla tarpeen tehdä uusia reikiä.

B 3.
⚠ **TÄRKEÄÄ!**
Varmista, että irrotettu moottorikäytön hammastanko (e1) asennetaan takaisin samansuuntaisesti asennetun hammastangon (e2) kanssa. Jos on kaksi kampikäyttöistä hammastankoa (g1-2), ne asennetaan myös samansuuntaisesti toistensa kanssa.

Sovita säätöputket hammastankoihin ja asenna säätölaite (f) mukana toimitetuilla ruuveilla kuvan mukaan. HUOM! Sijainnista riippuen voi olla tarpeen tehdä uusia reikiä. HUOM! Kiinnityskorvakkeita (h1-4) voidaan tarvittaessa siirtää. Jos ne on kiinnitettävä hieman ylös taitekohtaan, käytä muttereita/aluslevyjä välikkeinä koneen ja kiinnityskorvakkeen välillä.

A&B 4.
⚠ **TÄRKEÄÄ!**
Varmista, että kaikki pellit ovat täysin suljettuja, ennen säätöputkien pituusmittausta katkaisua varten.

Säädä hammastankojen asento kuvan mittojen mukaan. Tee säätöputkiin merkinnät tarkasti niihin kohtiin, joissa ne limittyvät hammastankoihin. Vedä hammastangot sivuun tai jos se ei onnistu, irrota säätöputken viimeinen osa ja ota se pois hammastangoista. Katkaise säätöputket 40 mm pitkiksi merkinnän kohdalta kuvan mukaan.

A&B 5.
Siirrä hammastangot säätöputkien päälle uudelleen ja asenna mahdolliset irralliset putket. Säädä hammastankojen asento kuvan mittojen mukaan. Poraa reiät säätötankojen läpi hammastankojen reikien kohtiin ja asenna tangot mukana toimitetuilla ruuveilla kuvan mukaan.

Versio B
Asenna suojat (i1-2&j) mukana toimitetuilla ruuveilla kuvan mukaan. HUOM! Suojia (i1-2) on ehkä leikattava hieman kuvan mukaan, jos säätölaite sijoitetaan lähelle taivekohtaa.

A&B 6.
⚠ **TÄRKEÄÄ!**
Suorita koekäyttö ja varmista, että purkupellit ja säätölaite toimivat oikein, ennen kuin siilon lattia asennetaan. Lopeta aina sulkemalla kaikki läpät. HUOM! Peltilevyjä ei vedetä takaisin kokonaan ulos aukosta avoimessa tilassa, niiden tulee pistää ulos 20 mm aukon päällä.

Versio A
Kokeile ensin keskipurkupellin toimintaa ja sitten välipurkupeltejä yksi kerrallaan. Vedä kampea (k) itseesi päin tai työnnä sitä poispäin itsestäsi siirtääksesi yhden käyttöhampaista kyseiseen hammastankoon. OBS! Keskitäyttöä täytyy ensin avata hieman, jotta käyttöhammas voidaan siirtää johonkin välipurkuun, ja vain yksi keskitäyttö kerrallaan voidaan avata ja sulkea. Molempien välipurkujen täytyy olla suljettuina, jotta käyttöhampaat voidaan asettaa keskitäytön päälle.

Versio B
⚠ **VAROITUS!**
Ammattitaitoisen sähköasentajan tulee suorittaa sähkölaitteiden kytkennät. Katso ohjeita erillisestä elektroniikan kytkentäohjeesta.

Kytke moottori ja asentoanturit (m1-2) ennen keskipurkupellin koekäyttöä. Kokeile ensin keskitäytön toimintaa, se tulee aina avata ensin, ja sen jälkeen kampiohjattavia välitäyttöjä. Vain yksi välitäyttö kerrallaan voidaan avata ja sulkea. Vedä kampea (k) itseesi päin tai työnnä sitä poispäin itsestäsi siirtääksesi käyttöhampaan kyseiseen hammastankoon.

Säädä moottoriohjatun keskitäyttöpellin asentoantureita siirtämällä ensin molemmat asentoanturit asentoon, jossa ne ovat lähimpänä konetta. Käytä peltien sulkutoimintoa kunnes ne pysähtyvät. Mittaa mahdollinen avoin rako ja säädä anturien asentoa mitan mukaan siten, että pellit sulkeutuvat tiiviisti. Kokeile uudelleen kunnes haluttu säätö on saavutettu.

A&B 7.
⚠ **VAROITUS!**

- Asenna ruuvi (An)/ruuvit (Bn), jotka estävät välipurkupeltien avautumisen vahingossa, kun niiden tulee olla kiinni! Varmista, että ruuvi/ruuvit ovat aina asennettuna, kun keskipurkupeltien tulee olla kiinni.
- Varmista, että siilon tyhjennys tapahtuu turvallisesti ilman vaaraa, että siilo kallistuu vinokuormituksen takia. Tyhjennä ensin kaikki vilja/granulaatti keskitäytön kautta ja avaa sitten välitäytöt yksi kerrallaan vapauttaaksesi alatyhjennyskoneen. Sulje välitäytöt heti vapautuksen jälkeen ja keskitäyttö heti, kun siilon tyhjennys on valmis.

ATTENTION ! Le double support de barre (b) est uniquement inclus sur deux sorties intermédiaires.

A&B 1.

Monter le tuyau de commande dans toutes les glissières à l'aide de la vis fournie comme illustré.

⚠ **IMPORTANT !**
Fermer complètement toutes les glissières une fois les tuyaux de commande montés.

Faire passer les tuyaux de commande pour qu'ils passent tous la commande si elle avait été montée et placer des supports de barre (a/b) à des intervalles réguliers. Le double support de barre (b) est monté quelque part au milieu entre la première entrée intermédiaire (c) et la paroi du silo. ATTENTION ! Épisser les tuyaux de commande en ce qui concerne la portée de mouvement pour que les jonctions ne touchent pas le support de barre ou les pièces autour de l'entrée. ATTENTION ! Lorsque les glissières sont complètement fermées, couper les tuyaux qui dépassent largement la commande si elle avait été montée de sorte qu'elle n'atteigne que juste / à peine la commande.

A&B 2.

Démonter les pièces comme illustré.

A 3.

⚠ **IMPORTANT !**
S'assurer que les dents du vilebrequin (d) sont au-dessus des crémaillères d'entrée centrale (e1–2) lors du montage et que toutes les crémaillères (e1-2 et g1-2) sont montées entièrement en parallèle.

Insérer le tuyau de commande dans les crémaillères et monter la commande (f) avec la vis fournie comme illustré. ATTENTION ! Selon l'emplacement, de nouveaux trous peuvent être nécessaires.

B 3.

⚠ **IMPORTANT !**
S'assurer que la crémaillère retirée (e1) pour le fonctionnement du moteur est remontée en parallèle avec la crémaillère montée (e2). S'il y a deux crémaillères commandées par manivelle (g1-2), elles sont également montées parallèlement l'une à l'autre.

Insérer le tuyau de commande dans les crémaillères et monter la commande (f) avec la vis fournie comme illustré. ATTENTION ! Selon l'emplacement, de nouveaux trous peuvent être nécessaires. ATTENTION ! Les oreilles de fixation (h1-4) peuvent être déplacées selon les besoins. Si elles doivent être fixées un peu plus haut dans un coude, utiliser des écrous / rondelles comme entretoises entre la machine et les oreilles de fixation.

A&B 4.

⚠ **IMPORTANT !**
S'assurer que toutes les glissières sont complètement fermées avant d'effectuer la mesure pour la coupe des tuyaux de commande.

Régler la position des crémaillères conformément aux dimensions illustrées. Faire un repère sur les tuyaux de commande exactement là où ils chevauchent les crémaillères. Retirer les crémaillères ou, là où ce n'est pas possible, desserrer la dernière partie du tuyau de commande et la sortir des crémaillères. Couper les tuyaux de commande 40 mm après le repère, conformément à l'illustration.

A&B 5.

Transférer à nouveau les crémaillères sur les tuyaux de commande et remonter les éventuels tuyaux desserrés. Régler la position des crémaillères conformément aux dimensions illustrées. Percer des trous dans les tiges de commande là où il y a des trous dans les crémaillères et assembler les tiges avec les vis jointes comme illustré.

Variante B
Monter les protections (i1-2 et j) avec les vis fournies, conformément à l'illustration. ATTENTION ! Les protections (i1-2) peuvent avoir besoin d'être coupées légèrement comme illustré si la commande est placée près d'un coude.

A&B 6.

⚠ **IMPORTANT !**
Effectuer un essai de fonctionnement et s'assurer que les guillotines de sortie et la commande fonctionnent correctement avant de monter le plancher du silo. Toujours terminer avec toutes les glissières fermées. ATTENTION ! Les lames de volet ne sont pas complètement rétractées de l'ouverture en position ouverte, elles doivent dépasser de 20 mm au-dessus de l'ouverture.

Variante A
Tester d'abord la fonction de la guillotine de sortie centrale, puis les guillotines de sortie intermédiaires une par une. Tirer la manivelle (k) vers soi ou l'éloigner de soi pour déplacer l'une des dents d'entraînement vers la crémaillère correspondante. ATTENTION ! L'entrée centrale doit d'abord être ouverte pour qu'une dent d'entraînement soit déplacée vers l'une des sorties intermédiaires et qu'une seule entrée intermédiaire à la fois puisse être ouverte et fermée. Les deux sorties intermédiaires doivent être fermées pour que les dents d'entraînement puissent être déplacées vers l'entrée centrale.

Variante B

⚠ **AVERTISSEMENT !**
L'équipement électrique doit être connecté par un électricien qualifié. Pour les instructions, se reporter à la notice de connexion électronique séparée.

Connecter le moteur et les capteurs de position (m1-2) avant de tester la guillotine d'entrée centrale. Tester d'abord la fonction de l'entrée centrale, elle doit toujours être ouverte en premier, puis les entrées intermédiaires commandées par manivelle. Une seule entrée intermédiaire à la fois peut être ouverte et fermée. Tirer la manivelle (k) vers soi ou l'éloigner de soi pour déplacer la dent d'entraînement vers la crémaillère correspondante.

Ajuster les capteurs de position pour la guillotine d'entrée centrale motorisée en déplaçant d'abord les deux capteurs de position dans la position la plus proche de la tête d'entraînement de la machine. Exécuter la fermeture des guillotines jusqu'à ce qu'elles s'arrêtent. Mesurer l'éventuel jeu ouvert et ajuster la position des capteurs avec les mesures correspondantes pour que les guillotines se ferment hermétiquement. Essayer à nouveau jusqu'à ce que le réglage souhaité soit atteint.

A&B 7.

⚠ **AVERTISSEMENT !**

- Monter la vis (An) / les vis (Bn) qui empêchent l'ouverture accidentelle des guillotines de sortie intermédiaires lorsqu'elles doivent être fermées ! S'assurer que la ou les vis sont toujours montées lorsque les guillotines de sortie intermédiaires doivent être fermées.

- S'assurer que le silo est vidé en toute sécurité sans risque de basculement du silo en cas de charge inégale. Vider d'abord tous les grains/granulés par la trémie centrale, puis ouvrir les trémies intermédiaires une par une pour dégager la machine de vidage par le bas. Fermer les entrées intermédiaires immédiatement après l'exposition et l'entrée centrale immédiatement après avoir vidé le silo.

Figyelem! A kettős rúdtámaszt (b) csak két közbenső kiömlő esetén mellékeljük.

A&B 1.

Szerelje be a szabályozó csöveket az összes tolózárba a mellékelt csavarral, az ábra szerint.

⚠ **FONTOS!**
A szabályozócsövek beszerelését követően teljesen zárjon el minden tolózárat.

Úgy vezesse el a szabályozó csöveket, hogy szerelt helyzetben mindegyikük túlnyúljon a szabályozón. A rúdtámaszokat (a/b) szabályos osztásközökkel helyezze el. A kettős rúdtámaszt (b) az első közbenső beömlő (c) és a silófal közé, körülbelül középre szerelje fel. Figyelem! A szabályozó csöveket úgy kösse össze, hogy figyelembe veszi a mozgástartományt, mivel a csatlakozások nem érhetnek hozzá a rúdtámaszokhoz, ill. a beömlők környezetéhez. Figyelem! Ha a tolózárak teljesen zárva vannak, vágja le a szabályozón túlnyúló csöveket úgy, hogy a cső pontosan a szabályozóig/röviddel azon túl érjen.

A&B 2.

Szerelje le az alkatrészeket az ábra szerint.

A 3.

⚠ **FONTOS!**
Ügyeljen rá, hogy a főtengely (d) fogaskerekei szereléskor igazodjanak a központi beömlő fogasléceihez (e1--2), és minden fogaslécet (e1-2 és g1-2) teljesen párhuzamosan szereljenek fel.

Igazítsa a szabályozó csöveket a fogaslécekhez, és szerelje fel a szabályozót (f) a mellékelt csavarral, az ábra szerint. Figyelem! Az elhelyezkedéstől függően lehet, hogy furatokat kell készíteni.

B 3.

⚠ **FONTOS!**
Ügyeljen rá, hogy a motoros hajtás leszerelt fogaslécét (e1) párhuzamosan szereljék vissza a felszerelt fogasléccel (e2). Ha két hajtókaros vezérlésű fogasléc van jelen (g1-2), akkor azokat szintén egymással párhuzamosan kell felszerelni.

Igazítsa a szabályozó csöveket a fogaslécekhez, és szerelje fel a szabályozót (f) a mellékelt csavarral, az ábra szerint. Figyelem! Az elhelyezkedéstől függően lehet, hogy furatokat kell készíteni. Figyelem! A rögzítőfülek (h1-4) szükség esetén áthelyezhetők. Ha egy kanyarban kissé magasabbra kell rögzíteni őket, akkor távtartóként anyák/alátétek iktathatók be a gép és a rögzítőfülek közé.

A&B 4.

⚠ **FONTOS!**
A szabályozó csövek levágásához szükséges mérés előtt ügyeljen rá, hogy minden tolózár teljesen zárva legyen.

Állítsa be a fogaslécek pozícióját az ábrán feltüntetett méretek szerint. Jelölje meg a szabályozó csöveket pontosan ott, ahol átfedik a fogasléceket. Húzza el a fogasléceket, ill. ha ez nem lehetséges, lazítsa meg a szabályozó cső utolsó részét, és távolítsa el a fogaslécekről. Vágja le a szabályozó csöveket 40 mm-rel a jelölés után, az ábra szerint.

A&B 5.

Vezesse át a fogasléceket ismét a szabályozó csöveken, és szerelje vissza az esetlegesen lelazult csöveket. Állítsa be a fogaslécek pozícióját az ábrán feltüntetett méretek szerint. Készítsen átmenő furatokat a szabályozó rudakba ott, ahol a fogaslécekben a furatok vannak, és szerelje fel a rudakat a mellékelt csavarokkal, az ábra szerint.

B változat
Szerelje fel a védőelemeket (i1-2&j) a mellékelt csavarokkal, az ábra szerint. Figyelem! A védőelemeket (i1-2) kissé ki kell vágni az ábra szerint, ha a szabályozó egy kanyar közelében helyezkedik el.

A&B 6.

⚠ **FONTOS!**
A silópadló felszerelése előtt végezzen próbaüzemet, és ügyeljen rá, hogy minden kiömlő oldali tolózár megfelelően működik-e. A munkát mindig az összes tolózár zárt állapotában fejezze be. Figyelem! A tolózárak lapjai nyitott állásban nincsenek teljesen visszahúzva a nyílásból; a nyílás felett egy 20 mm-es túlnyúlásnak kell lennie.

A változat
Először próbálja ki a középső kiömlő tolózár működését, majd egyenként a közbenső kiömlő tolózárakét. Húzza maga felé / tolja el magától a hajtókart (k) az egyik hajtófogaskerék megfelelő fogasléc fölé mozgatásához. Figyelem! Először a középső beömlőt kell kinyitni úgy, hogy a hajtófogaskerék az egyik közbenső beömlőhöz mozdulhasson, és egyszerre csak egy közbenső beömlőt lehessen nyitni és zárni. Mindkét közbenső kiömlőt el kell zárni ahhoz, hogy a hajtó fogaskerekek egymáshoz kerüljenek a középső beömlőnél.

B változat

⚠ **VIGYÁZAT!**
Az elektromos berendezések csatlakoztatását szakképzett műszerész végezze. Az elektronikára vonatkozóan lásd a külön csatlakoztatási előírásokat.

A középső beömlő tolózár próbaüzeme előtt csatlakoztassa a motort és a helyzetérzékelőket (m1-2). Először próbálja ki a középső beömlő működését: először mindig ezt kell kinyitni, és csak azután a hajtókarral működtetett közbenső beömlőket. Egyszerre csak egy közbenső beömlőt lehet nyitni és zárni. Húzza maga felé / tolja el magától a hajtókart (k) a hajtófogaskerék megfelelő fogasléc fölé mozgatásához.

Állítsa be a motoros vezérlésű középső beömlő szán helyzetérzékelőit: ehhez először mindkét helyzetérzékelőt mozgassa a gép hajtófejéhez legközelebbi pozícióba. Mozgassa a tolózárakat zárási irányba, amíg meg nem állnak. Mérje meg az esetleges hézagot, és pozicionálja át az érzékelőket a megfelelő mérettel úgy, hogy a tolózárak szorosan zárjanak. Próbálkozzon újból, amíg elő nem áll a kívánt beállítás.

A&B 7.

⚠ **VIGYÁZAT!**

- Szerelje fel a közbenső kiömlő tolózárak véletlen kinyitását megakadályozó csavart (An)/csavarokat (Bn)! Ügyeljen rá, hogy a csavar/csavarok mindig legyen(ek) beszerelve, ha a közbenső kimenő tolózárakat el kell zárni.

- Ügyeljen a siló biztonságos nyitására, ne kockáztassa, hogy a siló az egyenlőtlen terhelés miatt felborul. Először ürítse le az összes gabonát/terményt a középső beömlőn keresztül, majd egyenként nyissa a közbenső beömlőket az alsó kifolyású gép megnyitásához. A gép kinyitását követően azonnal zárja el a közbenső beömlőket, a siló kiürítésének befejeztével pedig a középső beömlőt.

OBS! Dobbel støttestang (b) medfølger bare ved to mellomutløp.

A&B 1.

Monter reguleringsrørene i alle spjeldene med vedlagt skrue som på bildet.

⚠ **VIKTIG!**
Steng alle spjeldene helt etter at reguleringsrørene er montert.

Trekk reguleringsrørene slik at alle når forbi reguleringsutstyret hvis det hadde vært montert, og plasser støttestenger (a/b) med jevne mellomrom. Dobbel støttestang (b) monteres et sted midt mellom det første mellominnløpet (c) og siloveggen. OBS! Skjøt reguleringsrørene med hensyn til bevegelsesområdet slik at skjøtene ikke kommer borti støttestenger eller detaljer rundt innløpet. OBS! Når spjeldene er helt stengt, kapp rør som går langt forbi reguleringsutstyret hvis det hadde vært montert, slik at det bare går så vidt forbi reguleringsutstyret.

A&B 2.

Ta detaljene fra hverandre som på bildet.

A 3.

⚠ **VIKTIG!**
Sørg for at tennene på veivakselen (d) ligger over det midtre innløpets tannstenger (e1-2) ved montering og at alle tannstengene (e1-2 og g1-2) monteres helt parallelt.

Sett reguleringsrørene på plass i tannstengene og monter reguleringsutstyret (f) med medfølgende skrue som på bildet. OBS! Avhengig av plassering kan det være nødvendig å lage nye hull.

B 3.

⚠ **VIKTIG!**
Sørg for at den fjernede tannstangen (e1) for motordriften, monteres igjen parallelt med den monterte tannstangen (e2). Hvis det finnes to veivstyrte tannstenger (g1-2), monteres de også parallelt med hverandre.

Sett reguleringsrørene på plass i tannstengene og monter reguleringsutstyret (f) med medfølgende skrue som på bildet. OBS! Avhengig av plassering kan det være nødvendig å lage nye hull. OBS! Festeørene (h1-4) kan flyttes etter behov. Hvis de må festes et stykke oppe i en bøy, bruk muttere/brikker for å oppnå distanse mellom maskinen og festeørene.

A&B 4.

⚠ **VIKTIG!**
Sørg for at alle spjeldene er helt stengt før målingen for kappingen av reguleringsrørene utføres.

Still inn tannstengenes posisjon i henhold til mål i bildet. Sett et merke på reguleringsrørene nøyaktig der de overlapper tannstengene. Trekk bort tannstengene. Hvis det ikke er mulig, løsne den siste delen av reguleringsrøret og ta det ut av tannstengene. Kapp reguleringsrørene 40 mm etter merket som på bildet.

A&B 5.

Før over tannstengene på reguleringsrørene igjen og monter eventuelle løse rør på nytt. Still inn tannstengenes posisjon i henhold til mål i bildet. Bor hull gjennom reguleringsstengene der det er hull i tannstengene, og monter stengene med medfølgende skruer i henhold til bildet.

Variant B
Monter vernene (i1-2&k) med medfølgende skruer som på bildet. OBS! Vernene (i1-2) kan måtte klippes opp litt som på bildet hvis reguleringsutstyret plasseres nær en bøy.

A&B 6.

⚠ **VIKTIG!**
Prøvekjør og kontroller at utløpsspjeldene og reguleringsutstyret fungerer som de skal før silogulvet monteres. Avslutt alltid med alle spjeld stengt. OBS! Spjeldbladene trekkes ikke helt tilbake fra åpningen i åpen stilling. Det skal stikke ut 20 mm over åpningen.

Variant A
Prøv først funksjonen for det midtre utløpsspjeldet og deretter mellomutløpsspjeldene ett etter ett. Trekk veiven (k) mot deg eller skyv den fra deg for å flytte over en av drivtennene til den respektive tannstangen. OBS! Det midtre innløpet må først åpnes for at en drivtann skal kunne flyttes til et av mellomutløpene, og det kan bare åpnes og stenges ett mellominnløp om gangen. Begge mellomutløpene må være stengt for at drivtennene skal kunne legges over på det midtre innløpet.

Variant B

⚠ **ADVARSEL!**
Alt elektrisk utstyr må koples til av en kvalifisert elektriker. Se egne retningslinjer for tilkobling av elektronikk.

Koble inn motoren og posisjonsfølerne (m1-2) før prøvekjøring av det midtre innløpsspjeldet. Prøv først funksjonen til det midtre innløpet. Det skal alltid åpnes først. Prøv deretter de veivstyrte mellominnløpene. Det kan bare åpnes og stenges ett mellominnløp om gangen. Trekk veiven (k) mot deg eller skyv den fra deg for å flytte drivtannen over til den respektive tannstangen.

Juster posisjonsføleren for det motorstyrte midtre innløpsspjeldet ved å først flytte begge posisjonsfølerne til posisjonen nærmest drivsiden på maskinen. Kjør stenging av spjeldene til de stopper. Mål eventuelt den åpne glipen og juster posisjonen på følerne med tilsvarende mål slik at spjeldene stenger tett. Prøv igjen til ønsket innstiling er nådd.

A&B 7.

⚠ **ADVARSEL!**

- Monter skruen (An) / skruene (Bn) som hindrer at mellomutløpsspjeldene åpnes utilsiktet når de skal være stengt! Sørg for at skruen/skruene alltid er montert når mellomutløpsspjeldene skal være stengt.
- Pass på at silotømming foregår trygt, uten risiko for at siloen skal tippe på grunn av skjevbelastning. Tøm først alt korn/granulat ved sentrumsinnløpet, og åpne så mellominnløpene ett etter ett for å frigjøre bunntømmingsmaskinen. Steng mellominnløpene umiddelbart etter frigjøring og det midtre innløpet umiddelbart etter avsluttet silotømming.

UWAGA! Podwójna podpora (b) występuje tylko w przypadku dwóch wylotów pośrednich.

A&B 1.

Zamontować rury regulatora we wszystkich zasuwach za pomocą dołączonych śrub zgodnie z ilustracją.

⚠ **WAŻNE!**
Po zamontowaniu wszystkich rur regulatora zamknąć całkowicie wszystkie zasuwy.

Umieścić rury regulatora w taki sposób, by wszystkie sięgały poza regulator, gdyby był zamontowany i umieścić podpory (a/b) w równych odstępach. Podwójną podporę (b) należy zamontować mniej więcej pośrodku między pierwszym wlotem pośrednim (c) a ścianą silosu. UWAGA! Rury regulatora łączyć z uwzględnieniem zakresu ruchu, tak aby połączenia nie zaczepiały o podpory lub części wokół wlotów. UWAGA! Gdy zasuwy są całkowicie zamknięte, przyciąć rury, które wychodzą daleko za regulator, gdyby był zamontowany, tak aby sięgały dokładnie do regulatora albo niewiele za niego.

A&B 2.

Zdemontować części zgodnie z ilustracją.

A 3.

⚠ **WAŻNE!**
Upewnić się, że przy montażu zęby wału korbowego (d) znajdują się nad zębatkami wlotu centralnego (e1-2) i że wszystkie zębatki (e1-2 oraz g1-2) zostały zamontowane w pełni równolegle.

Wpasować rury regulatora w zębatki i zamontować regulator (f) za pomocą dołączonych śrub zgodnie z ilustracją. UWAGA! Zależnie od umiejscowienia, może wystąpić potrzeba wykonania nowych otworów.

B 3.

⚠ **WAŻNE!**
Upewnić się, że wymontowana zębatka (e1) napędu silnikowego została zamontowana z powrotem równolegle do zamontowanej zębatki (e2). Jeżeli występują dwie sterowane korbą zębatki (g1-2), również je należy zamontować równolegle względem siebie.

Wpasować rury regulatora w zębatki i zamontować regulator (f) za pomocą dołączonych śrub zgodnie z ilustracją. UWAGA! Zależnie od umiejscowienia, może wystąpić potrzeba wykonania nowych otworów. UWAGA! Ucha mocujące (h1-4) można w razie potrzeby przenieść. Jeśli trzeba je zamocować nieco wyżej w kolanie, użyć nakrętek/podkładek jako elementów dystansowych między urządzeniem a uchami mocującymi.

A&B 4.

⚠ **WAŻNE!**
Przed pomiarem na potrzeby przycięcia rur regulatora upewnić się, że wszystkie zasuwy są całkowicie zamknięte.

Ustawić położenie zębatek zgodnie z wymiarami na ilustracji. Wykonać oznaczenie na rurach regulatora dokładnie w miejscu, w którym nachodzą na zębatki. Wyciągnąć zębatki albo gdy nie jest to możliwe, poluzować końcówki rur regulatora i wyciągnąć je z zębatek. Przyciąć rury regulatora o 40 mm według oznaczenia zgodnie z ilustracją.

A&B 5.

Nasunąć ponownie zębatki na rury regulatora i zamontować z powrotem ewentualne luźne rury. Ustawić położenie zębatek zgodnie z wymiarami na ilustracji. Wywiercić otwory przez pręty regulatora w miejscach, gdzie znajdują się otwory w zębatkach i zmontować pręty za pomocą dołączonych śrub zgodnie z ilustracją.

Wariant B
Zamontować osłony (i1-2 oraz j) za pomocą dołączonych śrub zgodnie z ilustracją. UWAGA! Może wystąpić konieczność przycięcia osłon (i1-2) w pewnym stopniu zgodnie z ilustracją, jeśli regulator zostanie umieszczony w pobliżu kolana.

A&B 6.

⚠ **WAŻNE!**
Przed zamontowaniem podłogi silosu przeprowadzić test i upewnić się, że zasuwy wylotowe i regulator działają prawidłowo. Zawsze na końcu wszystkie zasuwy powinny być zamknięte. UWAGA! Płyty zasuw nie są w położeniu otwartym odsuwane całkowicie z otworu, powinny zachodzić na otwór na 20 mm.

Wariant A
Przetestować najpierw działanie zasuwy wylotowej centralnej, a następnie zasuw wylotowych pośrednich po jednej na raz. Pociągnąć korbę (k) do siebie albo popchnąć ją od siebie, aby przesunąć jedno kół zębatych napędowych do odpowiedniej zębatki. UWAGA! Wlot centralny trzeba najpierw otworzyć, aby koło zębate napędowe można było przenieść do jednego z wylotów pośrednich i można otwierać oraz zamykać tylko jeden wlot pośredni na raz. Oba wyloty pośrednie muszą być zamknięte, aby koła zębate napędowe można było umieścić na wlocie centralnym.

Wariant B

⚠ **OSTRZEŻENIE!**
Urządzenia elektryczne muszą zostać podłączone przez wykwalifikowanego elektryka posiadającego odpowiednie uprawnienia. Odpowiednie instrukcje zamieszczono w oddzielnej instrukcji podłączenia układów elektronicznych.

Podłączyć silnik i czujniki położenia (m1-2) przed testem zasuwy wlotowej centralnej. Przetestować najpierw działanie wlotu centralnego, który powinien zawsze otwierać się najpierw, a następnie sterowane korbą wloty pośrednie. Można otwierać oraz zamykać tylko jeden wlot pośredni na raz. Pociągnąć korbę (k) do siebie albo popchnąć ją od siebie, aby przesunąć koło zębate napędowe do odpowiedniej zębatki.

Wyregulować czujniki położenia sterowanej silnikiem zasuwy wlotowej centralnej, przenosząc najpierw oba czujniki położenia w miejsce znajdujące się jak najbliżej napędu urządzenia. Uruchomić zamykanie zasuw aż do ich zatrzymania. Zmierzyć ewentualną szczelinę i wyregulować położenie czujników o odpowiedni wymiar, tak aby zasuwy zamykały się szczelnie. Powtarzać test aż do uzyskania żądanego ustawienia.

A&B 7.

⚠ **OSTRZEŻENIE!**

- Zamontować śrubę (An)/śruby (Bn) uniemożliwiające przypadkowe otwarcie zasuw wylotowych pośrednich, gdy powinny być zamknięte! Upewnić się, że śruba/śruby są zawsze zamontowane, gdy zasuwy wylotowe pośrednie powinny być zamknięte.

- Upewnić się, że opróżnianie silosu odbywa się w bezpieczny sposób, bez ryzyka przewrócenia się silosu pod wpływem nierównomiernego obciążenia. Opróżnić najpierw ziarno/granulat przez wlot centralny, a następnie otworzyć po jednym na raz wloty pośrednie w celu odsłonięcia urządzenia opróżniania dolnego. Zamknąć wloty pośrednie od razu po odsłonięciu urządzenia, a wlot centralny od razu po zakończeniu opróżniania silosu.

NB! Suportul cu tijă dublă (b) este inclus doar în cazul a două ieşiri intermediare.

A&B 1.

Asamblaţi conductele de control în toate şibărele cu şurubul ataşat, conform ilustraţiei.

⚠ **IMPORTANT!**
Închideţi complet toate şibărele după montarea conductelor de control.

Aşezaţi conductele de control aşa încât toate să depăşească elementul de control, ca şi cum ar fi fost asamblat, şi poziţionaţi suporturile tijei (a/b) distanţate la intervale regulate. Asamblaţi suportul cu tijă dublă (b) într-un loc centrat între prima intrare intermediară (c) şi peretele silozului. NB! îmbinaţi conductele de control ţinând cont de gama de mişcare, aşa încât îmbinările să nu intre în contact cu suporturile tijei sau cu piesele din jurul unei intrări. NB! Când şibărele sunt complet închise, tăiaţi conductele care depăşesc elementul de control, ca şi cum ar fi fost asamblate, aşa încât acestea să ajungă exact la/să depăşească puţin elementul de comandă.

A&B 2.

Demontaţi piesele conform ilustraţiei.

A 3.

⚠ **IMPORTANT!**
Asiguraţi-vă că angrenajele arborelui cotit (d) sunt aliniate pe cremalierele de intrare centrale (e1-2) în timpul asamblării şi că toate cremalierele (e1-2&g1-2) sunt asamblate complet în paralel.

Aliniaţi conductele de control în cremaliere şi asamblaţi elementul de control (f) cu şurubul ataşat, conform ilustraţiei. NB! Poate fi necesară realizarea de noi orificii, în funcţie de locaţie.

B 3.

⚠ **IMPORTANT!**
Asiguraţi-vă că cremaliera demontată (e1) pentru antrenarea cu motor este montată la loc în paralel cu cremaliera asamblată (e2). Dacă există două cremaliere comandate prin manivelă (g1-2), acestea sunt, de asemenea, asamblate în paralel una faţă de cealaltă.

Aliniaţi conductele de control în cremaliere şi asamblaţi elementul de control (f) cu şurubul ataşat, conform ilustraţiei. NB! Poate fi necesară realizarea de noi orificii, în funcţie de locaţie. NB! Inelele de fixare (h1-4) pot fi mutate după cum este necesar. Dacă acestea trebuie fixate cu puţin mai sus într-o curbură, folosiţi piuliţe/şaibe ca distanţiere între maşină şi inelele de fixare.

A&B 4.

⚠ **IMPORTANT!**
Asiguraţi-vă că toate şibărele sunt complet închise înainte de a măsura pentru tăierea conductelor de control.

Setaţi poziţia cremalierelor conform dimensiunilor din ilustraţie. Faceţi un marcaj pe conductele de control exact în locul în care se suprapun pe cremaliere. Trageţi la o parte cremalierele sau, dacă acest lucru nu este posibil, slăbiţi ultima parte a conductei de control şi demontaţi-o de la cremaliere. Tăiaţi conductele de control la 40 mm după marcaj, conform ilustraţiei.

A&B 5.

Deplasaţi din nou cremalierele pe conductele de control şi fixaţi la loc toate conductele slăbite. Setaţi poziţia cremalierelor conform dimensiunilor din ilustraţie. Realizaţi orificiile prin tijele de control acolo unde există orificii în cremaliere şi asamblaţi tijele cu şuruburile ataşate, conform ilustraţiei.

Varianta B

Fixai elementele de protecţie (i1-2&j) folosind şuruburile ataşate, conform ilustraţiei. NB! Poate fi necesară tăierea uşoară a elementelor de protecţie (i1-2), conform ilustraţiei dacă elementul de control este poziţionat în apropierea unei curburi.

A&B 6.

⚠ **IMPORTANT!**
Testaţi funcţionarea şi asiguraţi-vă că toate şibărele pentru ieşire şi elementele de comandă funcţionează aşa cum este prescris, înainte de montarea podelei silozului. Încheiaţi întotdeauna activitatea cu toate şibărele închise. NB! Paletele şibărului nu sunt trase complet înapoi de la deschidere în poziţia deschis, trebuie să existe o protuberanţă de 20 mm deasupra deschiderii.

Varianta A

Mai întâi, încercaţi funcţionarea şibărului de ieşire central, apoi a şibărelor de ieşire intermediare, câte unul o dată. Trageţi maneta (k) către dumneavoastră/împingeţi-o dinspre dumneavoastră, pentru a deplasa una dintre roţile dinţate peste cremaliera corespunzătoare. NB! Intrarea centrală trebuie mai întâi deschisă, aşa încât o cremalieră să poată fi deplasată la una dintre ieşirile intermediare şi doar câte o intrare intermediară poate fi deschisă şi închisă la un moment dat. Ambele ieşiri intermediare trebuie închise pentru ca cremalierele să fie aliniate pe intrarea centrală.

Varianta B

⚠ **AVERTIZARE!**
Toate echipamentele electrice vor fi conectate de către un electrician calificat. Vezi indicaţiile separate pentru conectare pentru elemente electronice.

Conectaţi motorul şi senzorii de poziţie (m1-2) înainte de testul de funcţionare a şibărului de alimentare central. Mai întâi, încercaţi funcţionarea intrării centrale, aceasta trebuie întotdeauna deschisă prima, iar apoi intrările intermediare comandate de la manetă. Numai o singură intrare intermediară o dată poate fi deschisă şi închisă. Trageţi maneta (k) către dumneavoastră/ împingeţi-o dinspre dumneavoastră, pentru a deplasa roata dinţată şa cremaliera corespunzătoare.

Reglaţi senzorii de poziţie pentru şibărul de alimentare central comandat prin motor, mai întâi prin deplasarea ambilor senzori de poziţie în poziţia cea mai apropiată de capătul de antrenare de pe maşină. Realizaţi închiderea şibărelor până când acestea se opresc. Măsuraţi orice spaţiu deschis şi ajustaţi poziţia senzorilor prin măsurarea corespunzătoare, aşa încât şibărele să se închidă etanş. Reîncercaţi, până la obţinerea setării dorite.

A&B 7.

⚠ **AVERTIZARE!**

- Fixaţi şurubul (An)/şuruburile (Bn) care împiedică deschiderea din greşeală a şibărelor de ieşire intermediare când acestea trebuie închise! Asiguraţi-vă că şurubul/şuruburile sunt întotdeauna montate când şibărele de ieşire intermediare trebuie închise.
- Asiguraţi-vă de golirea în siguranţă a buncărului fără riscul de răsturnare a acestuia din cauza sarcinii neuniforme. Mai întâi, goliţi toate grânele/granulele prin intrarea centrală şi apoi deschideţi intrările intermediare câte una pentru a deschide maşina cu evacuare la fund. Închideţi direct intrările intermediare după deschiderea maşinii şi intrarea centrală direct după terminarea golirii silozului.

ВНИМАНИЕ! Сдвоенная опора штанги (b) имеется только на двух промежуточных выходах.

A&B 1.

Установите трубки регулятора во все задвижки с помощью прилагаемых винтов, как показано на рисунке.

⚠ **ВАЖНО!**
Полностью закройте все задвижки после монтажа трубок регулятора.

Протяните трубки регулятора так, чтобы все они проходили мимо регулятора (ползуна), если он установлен, и разместите опоры реек (a/b) с равными промежутками. Сдвоенная опора рейки (b) устанавливается примерно посередине между первым промежуточным входом (c) и стенкой бункера. ВНИМАНИЕ! Соединяйте трубки регулятора в соответствии с диапазоном движения, так чтобы соединения не захватывали опору штанги и детали вокруг входного отверстия. ВНИМАНИЕ! При полностью закрытых задвижках обрежьте трубки, которые выходят далеко за регулятор (ползун), если они были смонтированы так, чтобы они проходили точно и недалеко мимо регуляторов.

A&B 2.

Разберите детали, как показано на рисунке.

A 3.

⚠ **ВАЖНО!**
При монтаже убедитесь, что зубья коленчатого вала (d) находятся над зубчатыми рейками центрального входного отверстия (e1-2) и что все зубчатые рейки (e1-2 и g1-2) установлены строго параллельно.

Установите трубки регулятора (ползуна) в зубчатые рейки и установите регулятор (f) с помощью прилагаемого винта, как показано на рисунке. ВНИМАНИЕ! В зависимости от местоположения, возможно, придется сделать новые отверстия.

B 3.

⚠ **ВАЖНО!**
Убедитесь, что снятая зубчатая рейка (e1) для привода от двигателя снова устанавливается на место параллельно установленной зубчатой рейке (e2). Если монтируются две зубчатых рейки с кривошипным приводом (g1-2), они также монтируются параллельно одна другой.

Установите трубки регулятора (ползуна) в зубчатые рейки и установите регулятор (f) с помощью прилагаемого винта, как показано на рисунке. ВНИМАНИЕ! В зависимости от местоположения, возможно, придется сделать новые отверстия. ВНИМАНИЕ! Монтажные ушки (h1-4) при необходимости можно переместить. Если их нужно закрепить вблизи изгиба, используйте гайки/шайбы в качестве прокладок между машиной и монтажными ушками.

A&B 4.

⚠ **ВАЖНО!**
Перед выполнением измерений для отрезания трубок регулятора (ползуна) убедитесь, что все задвижки полностью закрыты.

Установите положения зубчатых реек в соответствии с размерами на рисунке. Сделайте отметки на трубках регулятора (ползунов) точно в тех местах, где они перекрывают зубчатые рейки. Отведите зубчатые рейки или, если это невозможно, ослабьте концевую часть трубки регулятора и отсоедините ее от зубчатых реек. Обрежьте трубки регулятора до 40 мм согласно маркировке, как показано на рисунке.

A&B 5.

Снова поместите трубки регулятора на зубчатые рейки и снова установите, возможно, ослабленную трубку. Установите положения зубчатых реек в соответствии с размерами на рисунке. Просверлите отверстия в штангах регулятора там, где есть отверстия в зубчатых рейках, и соберите штанги с помощью прилагаемых винтов, как показано на рисунке.

Вариант B

Установите крышки (i1-2 и j) с помощью прилагаемых винтов, как показано на рисунке. ВНИМАНИЕ! Если регулятор (ползун) расположен близко к изгибу, защитные крышки (i1-2), возможно, придется немного разрезать, как показано на рисунке.

A&B 6.

⚠ **ВАЖНО!**
Прежде чем монтировать пол бункера, проверьте привод и убедитесь, что выходные задвижки и регулятор (ползун) работают должным образом. Всегда заканчивайте при всех закрытых задвижках. ВНИМАНИЕ! Лопасти заслонки в открытом положении не полностью отходят назад от отверстия, они должны выступать на 20 мм выше отверстия.

Вариант A

Сначала проверьте функцию задвижки центрального выходного отверстия, а затем задвижки промежуточного выходного отверстия (по одной). Чтобы переместить одну из ведущих шестерен к соответствующей зубчатой рейке, потяните кривошип (k) к себе или толкайте его от себя. ВНИМАНИЕ! Центральное входное отверстие должно быть открыто первым, чтобы приводная шестерня могла переместиться к одному из промежуточных выходов, причем в каждый данный момент только один промежуточный вход может открываться или закрываться. Чтобы приводные шестерни могли переключиться на центральный вход, оба промежуточных выхода должны быть закрыты.

Вариант B

⚠ **ПРЕДУПРЕЖДЕНИЕ!**
Электрическое оборудование должно подсоединяться квалифицированным уполномоченным электриком. См. указания в отдельной инструкции по подключению электроники.

Перед проверкой задвижки центрального входа подключите двигатель и датчики положения (m1-2). Сначала проверьте функцию центрального входа, который всегда должен открываться первым, а затем функции промежуточных входов с кривошипным управлением. В каждый данный момент можно открывать или закрывать только один промежуточный вход. Чтобы переместить ведущую шестерню к соответствующей зубчатой рейке, потяните кривошип (k) к себе или толкайте его от себя.

Отрегулируйте датчики положения для задвижки центрального входа с приводом от двигателя, переместив сначала оба датчика положения в положение, максимально близкое к приводной станции машины. Выполняйте закрытие задвижек до тех пор, пока они не остановятся. При необходимости измерьте открытый зазор и отрегулируйте положение датчиков с соответствующими размерами, чтобы задвижки плотно закрывались. Повторяйте попытки, пока не будет достигнута нужная настройка.

A&B 7.

⚠ **ПРЕДУПРЕЖДЕНИЕ!**

- Установите винт (An)/винты (Bn), чтобы предотвратить случайное открытие задвижек промежуточных выходов, когда они должны быть закрыты! Если задвижки промежуточных выходов должны быть закрыты, обязательно убедитесь, что этот винт или эти винты установлены.

- Убедитесь, что выгрузка силоса проходит безопасно, т.е. без риска опрокидывания бункера при неравномерной нагрузке. Сначала выгрузите все зерно/все гранулы через центральное входное отверстие, а затем откройте (по одному) промежуточные входные отверстия для освобождения доступа к днищу коллектора машины (нижнему разгрузочному выходу). Закройте промежуточное входное отверстие сразу после освобождения и центральное входное отверстие сразу после окончания опорожнения бункера.

NB! Dvojitá podpera tyče (b) je súčasťou len v prípade dvoch pomocných výpadov.

A&B 1.

Podľa obrázka primontujte pomocou dodaných skrutiek kontrolné rúrky vo všetkých uzáveroch.

⚠ **DÔLEŽITÉ!**
Po upevnení kontrolných rúrok zatvorte úplne všetky uzávery.

Kontrolné rúrky veďte tak, aby siahali až za ovládanie, ktoré bude primontované, a podpery tyčí (a/b) umiestnite v pravidelných rozstupoch. Dvojitú podperu tyče (b) pripevnite niekam do stredu medzi prvý pomocný prítok (a) a stenu sila. NB! Spojte kontrolné rúrky, pričom zohľadnite rozsah pohybu, tak aby spoje neprišli do kontaktu s podperami tyče ani dielmi v okolí prítoku. NB! Keď sú uzávery úplne zatvorené, odrežte rúrky siahajúce za ovládanie, ktoré bude primontované, tak aby siahali presne k ovládaniu alebo tesne zaň.

A&B 2.

Podľa obrázka demontujte príslušné diely.

A 3.

⚠ **DÔLEŽITÉ!**
Počas montáže sa uistite, že sú ozubené kolesá kľukového hriadeľa (d) vyrovnané podľa ozubníc (e1 – 2) centrálneho prítoku a že sú všetky ozubnice (e1 – 2 a g1 – 2) úplne namontované v rovnobežnom smere.

Kontrolné rúrky vyrovnajte podľa ozubníc a namontujte ovládanie (f) pomocou dodaných skrutiek tak, ako je to znázornené na obrázku. NB! V závislosti od polohy bude možno potrebné urobiť nové otvory.

B 3.

⚠ **DÔLEŽITÉ!**
Uistite sa, že bola odstránená ozubnica (e1) pre pohon motora znova upevnená v rovnobežnom smere so zostavenou ozubnicou (e2). Ak sa tu nachádzajú dve ozubnice (g1 – 2) ovládané kľukou, musia byť zmontované v rovnobežnom smere aj k sebe navzájom.

Kontrolné rúrky vyrovnajte podľa ozubníc a namontujte ovládanie (f) pomocou dodaných skrutiek tak, ako je to znázornené na obrázku. NB! V závislosti od polohy bude možno potrebné urobiť nové otvory. NB! Podľa potreby možno pripevňovacie výstupky (h1 – 4) presunúť. Ak ich treba v rámci ohnutia pripevniť trochu vyššie, použite matice/podložky ako rozpierky medzi strojom a pripevňovacími výstupkami.

A&B 4.

⚠ **DÔLEŽITÉ!**
Uistite sa, že sú všetky uzávery úplne zatvorené, než začnete vymeriavať otvory na vyrezanie pre kontrolné rúrky.

Polohu ozubníc nastavte podľa rozmerov na obrázku. Na kontrolných rúrkach si spravte značku presne v mieste, kde sa prekrývajú s ozubnicami. Potiahnite ozubnice nabok alebo, ak to nie je možné, uvoľnite posledný diel kontrolnej rúrky a odstráňte ho z ozubníc. Kontrolné rúrky odrežte 40 mm za značkou, ako je to znázornené na obrázku.

A&B 5.

Ozubnice presuňte späť na kontrolné rúrky a opätovne upevnite uvoľnené rúrky. Polohu ozubníc nastavte podľa rozmerov na obrázku. Vyvŕtajte otvory v kontrolných tyčiach na miestach, kde sú otvory v ozubniciach, a primontujte tyče pomocou dodaných skrutiek tak, ako je to znázornené na obrázku.

Variante B

Monte las protecciones (i1-2&j) con los tornillos adjuntos según la figura. NB! Chrániče (i1 – 2) bude možno potrebné trochu odrezať, ako je to zobrazené na obrázku, ak sa ovládanie nachádza blízko ohnutia.

A&B 6.

⚠ **DÔLEŽITÉ!**
Spustite testovací chod a pred upevnením dna sila skontrolujte, či všetky hradítka a ovládanie fungujú tak, ako majú. Pri dokončení musia byť všetky uzávery zatvorené. NB! V otvorenej polohe nie sú čepele uzáveru stiahnuté od otvoru celkom dozadu. Nad otvorom musí byť 20 mm výčnelok.

Variant A

Najprv skúste funkčnosť stredného hradítka a potom po jednom aj funkčnosť pomocných hradítok. Potiahnite kľuku (k) smerom k sebe/odtlačte ju od seba a presuňte jedno z hnacích kolies nad príslušnú ozubnicu. NB! Ako prvý treba otvoriť centrálny prítok, aby sa dalo hnacie koleso presunúť na jeden z pomocných výpadov. Naraz sa dá otvoriť a zatvoriť len jeden pomocný prítok. Oba pomocné výpady treba zatvoriť, aby sa dali hnacie kolesá vyrovnať nad centrálnym prítokom.

Variant B

⚠ **VAROVANIE!**
Všetky elektrické zariadenia musí pripojiť kvalifikovaný elektrikár. Pozrite si osobitný návod na zapojenie elektroniky.

Pred testovacím chodom strednej bočnej lišty prítoku pripojte motor a snímače polohy (m1 – 2). Najprv vyskúšajte funkčnosť centrálneho prítoku. Vždy treba najprv otvoriť ten a až potom pomocné prítoky ovládané kľukou. Naraz sa dá otvoriť a zatvoriť len jeden pomocný prítok. Potiahnite kľuku (k) smerom k sebe/odtlačte ju od seba a presuňte hnacie koleso k príslušnej ozubnici.

Nastavte snímače polohy pre strednú bočnú lištu prítoku ovládanú motorom tak, že najprv presuniete oba snímače polohy do polohy najbližšie k pohonnej jednotke na stroji. Spustite zatvorenie uzáverov, kým nedôjde k ich zastaveniu. Odmerajte akúkoľvek zostávajúcu vzdialenosť a nastavte polohu snímačov podľa príslušného merania tak, aby boli uzávery tesne uzavreté. Opakujte dovtedy, kým sa nedosiahne požadované nastavenie.

A&B 7.

⚠ **VAROVANIE!**

- Nasaďte skrutku (An)/skrutky (Bn), aby sa zabránilo otvoreniu pomocných hradítok v dôsledku omylu, keď musia byť zatvorené! Zaistite, aby boli skrutka/skrutky vždy nasadené, keď musia byť pomocné hradítka zatvorené.
- Zaistite bezpečné vyprázdnenie sila bez rizika prevrátenia sila kvôli nerovnomernému zaťaženiu. Najprv vyprázdnite všetko obilie/granuly pomocou centrálneho prítoku a potom po jednom otvorte pomocné prítoky, aby ste mohli otvoriť spodné vypúšťacie zariadenie. Pomocné prítoky zatvorte hneď po otvorení stroja a centrálny prítok zatvorte hneď po vyprázdnení sila.

¡Atención! La barra de soporte doble (b) solo forma parte entre dos salidas intermedias.

A&B 1.

Monte los tubos de mando en todas las escotillas con los tornillos incluidos, según figura.

⚠ **¡IMPORTANTE!**
Cierre todas las compuertas después de haber montado los tubos del mando.

Tienda los tubos de mando de modo que todos sobrepasen el mando como si ya estuviera montado, y coloque soportes de barra (a/b) a intervalos regulares. El doble soporte de barra (b) se monta en un punto situado aproximadamente entre la entrada intermedia (c) y la pared del silo. ¡Atención! Empalme los tubos de mando teniendo en cuenta la amplitud de movimiento, de modo que los empalmes no entren en contacto con barras de soporte o piezas alrededor de entradas. ¡Atención! Cuando las compuertas estén completamente cerradas, corte los tubos que sobresalgan mucho del mando si estuviera montado, de modo que lleguen exactamente/sobresalgan ligeramente del mando.

A&B 2.

Desmonte las piezas según la figura.

A 3.

⚠ **¡IMPORTANTE!**
Al efectuar el montaje asegúrese de que los dientes del cigüeñal (d) estén sobre las cremalleras de las entradas centrales (e1–2) y que todas las cremalleras (e1-2&g1-2) se monten completamente paralelas.

Ajuste los tubos de mando en las cremalleras y monte el mando (f) con los tornillos incluidos, según la figura. ¡Atención! Dependiendo de la posición puede ser necesario realizar nuevos agujeros.

B 3.

⚠ **¡IMPORTANTE!**
Asegúrese de que la cremallera para el accionamiento del motor (e1) quitada se vuelva a montar paralela con la cremallera montada (e2). Si hubiera dos cremalleras controladas por manivela (g1-2) también se montarán paralelas.

Ajuste los tubos de mando en las cremalleras y monte el mando (f) con los tornillos incluidos, según la figura. ¡Atención! Dependiendo de la posición puede ser necesario realizar nuevos agujeros. ¡Atención! Las patillas de fijación (h1-4) pueden desplazarse según las necesidades. Si fuera necesario fijarlas en un punto algo más elevado en un codo, utilice tuercas/arandelas como espaciadores entre la máquina y las patillas de fijación.

A&B 4.

⚠ **¡IMPORTANTE!**
Asegúrese de que todas las compuertas estén completamente cerradas antes de medir para cortar los tubos de mando.

Sitúe la posición en las cremalleras según las dimensiones en la figura. Marque exactamente en los tubos de mando el lugar donde se encuentre el solape de las cremalleras. Retire las cremalleras o, donde no sea posible, suelte la última parte del tubo de mando y sáquelo de las cremalleras. Corte los tubos de mando 40 mm después de la marca, según la figura.

A&B 5.

Lleve nuevamente las cremalleras a los tubos de mando y vuelva a montar los tubos sueltos, si los hubiera. Sitúe la posición en las cremalleras según las dimensiones en la figura. Donde haya agujeros en las cremalleras taladre agujeros en las barras de mando y ensamble las barras con los tornillos incluidos, según la figura.

Variante B
Monte las protecciones (i1-2&j) con los tornillos adjuntos según la figura. ¡Atención! Puede ser necesario cortar algo las protecciones (i1-2), según la figura, si el mando se coloca cerca de un codo.

A&B 6.

⚠ **¡IMPORTANTE!**
Efectúe una prueba y asegúrese de que las compuertas de salida y el mando funcionen como deben antes de montar el suelo del silo. Finalice siempre con todas las compuertas cerradas. ¡Atención! En posición abierta, las láminas de la compuerta no quedan completamente retraídas de la abertura. Deben sobresalir 20 mm de la abertura.

Variante A
Haga primero una prueba de funcionamiento de la compuerta de salida central y luego de la compuerta de salida intermedia, una a la vez. Mueva la manivela (k) tirando de la misma hacia y desde usted, respectivamente, para desplazar uno de los dientes de accionamiento a la cremallera respectiva. ¡Atención! La entrada central debe abrirse primero para que un diente de accionamiento se pueda trasladar a alguna de las salidas intermedias y solo puede abrirse y cerrarse una entrada intermedia a la vez . Las dos salidas intermedias deben estar cerradas para que los dientes de accionamiento puedan colocarse sobre la entrada central.

Variante B

⚠ **¡ADVERTENCIA!**
Todas las conexiones del equipo eléctrico deberá realizarlas un electricista autorizado. Para las instrucciones vea las indicaciones separadas de conexión de la electrónica.

Acople el motor y los transductores de posición (m1-2) antes de hacer la prueba de funcionamiento de la compuerta de entrada central. Haga primero una prueba del funcionamiento de la entrada central. Deberá abrirse siempre primero, y luego de las entradas intermedias controladas por manivela. Sólo puede abrirse y cerrarse una entrada intermedia a la vez. Mueva la manivela (k) tirando de la misma hacia y desde usted, respectivamente, para desplazar el diente de accionamiento a la cremallera respectiva.

Ajuste los transductores de posición de la compuerta de entrada central gobernada por motor desplazando primero los dos transductores de posición a la posición más próxima a la sección de accionamiento de la máquina. Accione el cierre de las compuertas hasta que se detengan. Mida la rendija abierta, si la hubiera, y ajuste la posición de los transductores con la dimensión equivalente de modo que las compuertas obturen completamente. Haga nuevamente una prueba hasta obtener el ajuste deseado.

A&B 7.

⚠ **¡ADVERTENCIA!**

- ¡Monte el tornillo (An)/tornillos (Bn) que impiden que las compuertas de salida intermedia se abran por error cuando deban estar cerradas! Asegúrese de que el tornillo/tornillos estén siempre montados cuando las compuertas de salida intermedia deban estar cerradas.

- Asegúrese de que el vaciado del silo se realice con seguridad, sin riesgo de que vuelque a causa de una carga oblicua. Vacíe primero todos los cereales/granulados a través de la entrada central y abra luego las entradas intermedias, una a la vez, para desconectar la máquina de vaciado por el fondo. Cierre las entradas intermedias inmediatamente después de la desconexión y la entrada central inmediatamente después de finalizar el vaciado del silo.

OBS! Dubbelt stångstöd (b) ingår endast vid två mellanutlopp.

A&B 1.

Montera reglagerören i alla spjällen med bifogad skruv enligt bild.

⚠ **VIKTIGT!**
Stäng alla spjällen helt efter att reglagerören är monterade.

Dra reglagerören så att alla når förbi reglaget om det hade vart monterat och placera stångstöd (a/b) med jämna mellanrum. Dubbelt stångstöd (b) monteras någonstans mitt mellan första mellaninloppet (c) och siloväggen. OBS! Skarva reglagerören med hänsyn till rörelsespannet så att skarvar inte tar i stångstöd eller detaljer kring inlopp. OBS! När spjällen är helt stängda, kapa rör som når långt förbi reglaget om det hade vart monterat så att det bara når precis/kort förbi reglaget.

A&B 2.

Ta isär detaljer enligt bild.

A 3.

⚠ **VIKTIGT!**
Säkerställ att vevaxelns (d) kuggar ligger över centruminloppets kuggstänger (e1--2) vid monteringen och att alla kuggstänger (e1-2&g1-2) monteras helt parallellt.

Passa in reglagerören i kuggstängerna och montera reglaget (f) med bifogad skruv enligt bild. OBS! Beroende på placering kan nya hål behöva göras.

B 3.

⚠ **VIKTIGT!**
Säkerställ att den borttagna kuggstången (e1) för motordriften monteras tillbaka parallellt med den monterade kuggstången (e2). Finns de två vevstyrda kuggstänger (g1-2) monteras de också parallellt med varandra.

Passa in reglagerören i kuggstängerna och montera reglaget (f) med bifogad skruv enligt bild. OBS! Beroende på placering kan nya hål behöva göras. OBS! Fästöronen (h1-4) kan flyttas efter behov. Om de behöver fästas en bit upp i en böj använd muttrar/brickor som distanser mellan maskinen och fästöronen.

A&B 4.

⚠ **VIKTIGT!**
Säkerställ att alla spjällen är helt stängda innan mätningen för kapningen av reglagerören utförs.

Ställ in läget på kuggstängerna enligt mått i bild. Gör en markering på reglagerören exakt där de överlappar kuggstängerna. Dra undan kuggstängerna eller där det inte går, lossa sist delen av reglageröret och ta ut det ur kuggstängerna. Kapa reglagerören 40 mm efter markeringen enligt bild.

A&B 5.

För över kuggstängerna på reglagerören igen och återmontera eventuella lösa rör. Ställ in läget på kuggstängerna enligt mått i bild. Borra hål genom reglagestängerna där det är hål i kuggstängerna och montera ihop stängerna med bifogade skruvar enligt bild.

Variant B
Montera skydden (i1-2&j) med bifogade skruvar enligt bild. OBS! Skydden (i1-2) kan behöva klippas upp lite enligt bild om reglaget placeras nära en böj.

A&B 6.

⚠ **VIKTIGT!**
Provkör och säkerställ att utloppsspjällen och reglaget fungerar som det ska innan silogolvet monteras. Avsluta alltid med alla spjäll stängda. OBS! Spjällbladen dras inte tillbaka helt från öppningen vid öppet läge, det ska sticka ut 20 mm över öppningen.

Variant A
Prova först funktionen för centrumutloppspjället och därefter mellanutloppsspjällen ett i taget. Dra veven (k) mot dig respektive tryck den från dig för att flytta över en av drivkuggarna till respektive kuggstång. OBS! Centruminloppet måste först öppnas för att en drivkugge ska kunna flyttas till någon av mellanutloppen och bara ett mellaninlopp i taget kan öppnas och stängas. Båda mellanutloppen måste vara stängda för att drivkuggarna ska kunna läggas över på centruminloppet.

Variant B

⚠ **VARNING!**
Elektrisk utrustning ska anslutas av en kvalificerad behörig elektriker. För instruktioner se den separata anslutningsanvisningen för elektronik.

Koppla in motorn och lägesgivarna (m1-2) före provkörning av centruminloppspjället. Prova först funktionen för centruminloppet, det ska alltid öppnas först, och därefter de vevstyrda mellaninloppen. Bara ett mellaninlopp i taget kan öppnas och stängas. Dra veven (k) mot dig respektive tryck den från dig för att flytta drivkuggen till respektive kuggstång.

Justera lägesgivarna för det motorstyrda centruminloppsspjället genom att först flytta båda lägesgivarna till läget närmast drivdelen på maskinen. Kör stängning av spjällen tills de stoppas. Mät eventuellt öppen glipa och justera läget på givarna med motsvarande mått så att spjällen sluter tätt. Prova igen tills önskad inställning är nådd.

A&B 7.

⚠ **VARNING!**

- Montera skruven (An)/skruvarna (Bn) som hindrar att mellanutloppsspjällen öppnas av misstag när de ska vara stängda! Säkerställ att skruven/skruvarna alltid är monterade när mellanutloppspjällen ska vara stängda.
- Säkerställ att silotömning sker säkert utan risk för att silon ska tippa av snedbelastning. Töm först allt spannmål/granulat via centruminloppet och av öppna därefter mellaninloppen ett i taget för att frilägga bottentömningsmaskinen. Stäng mellaninloppen direkt efter friläggning och centruminloppet direkt efter avslutad silotömning.

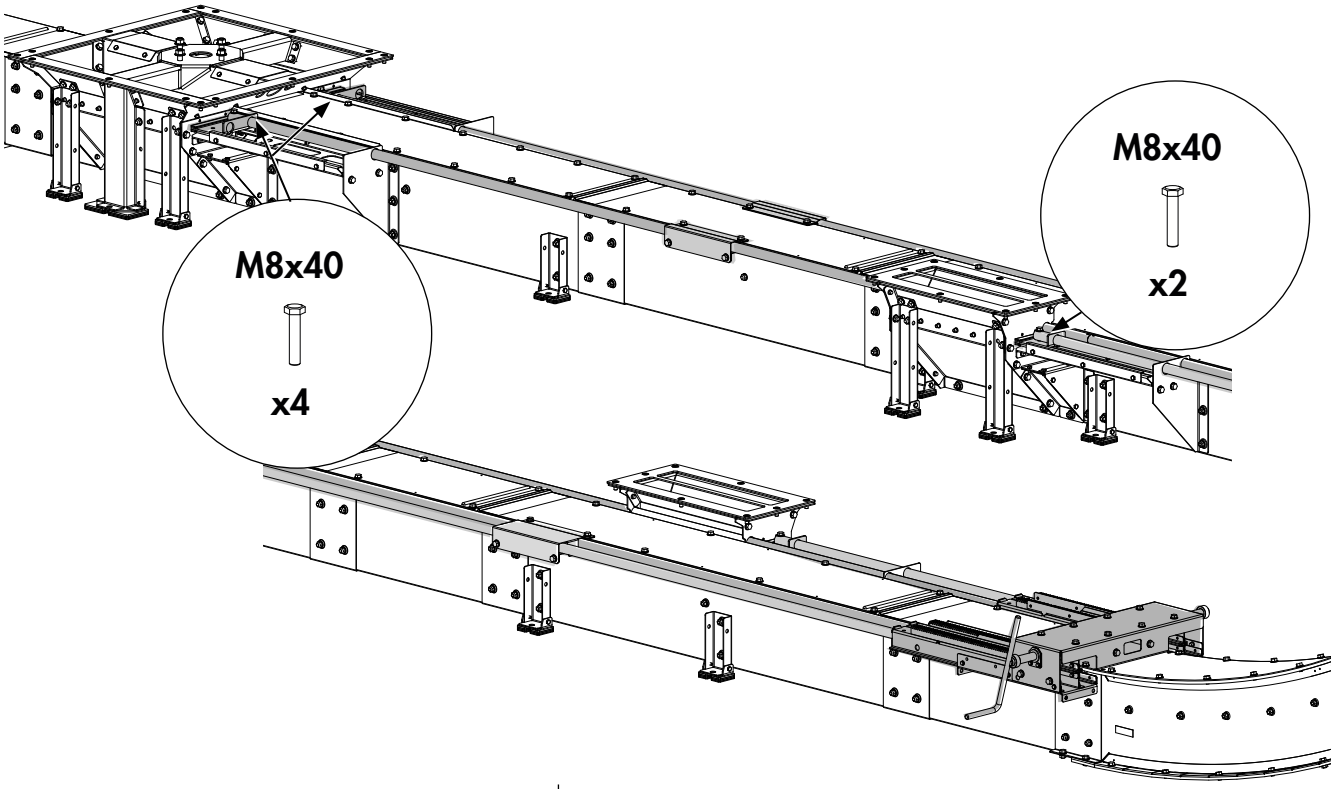

A

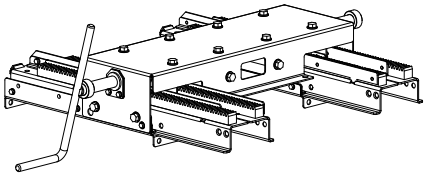

M8x35 x3-4

M8x16 x5

B

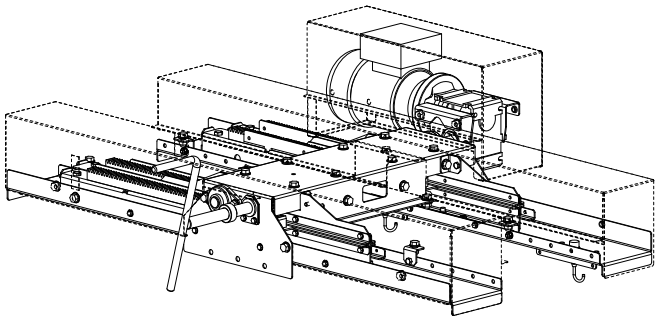

M8x35 x3-4

M8x16 x8

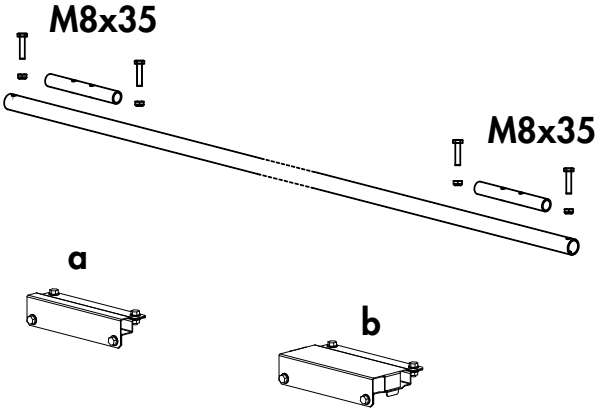

A&B1

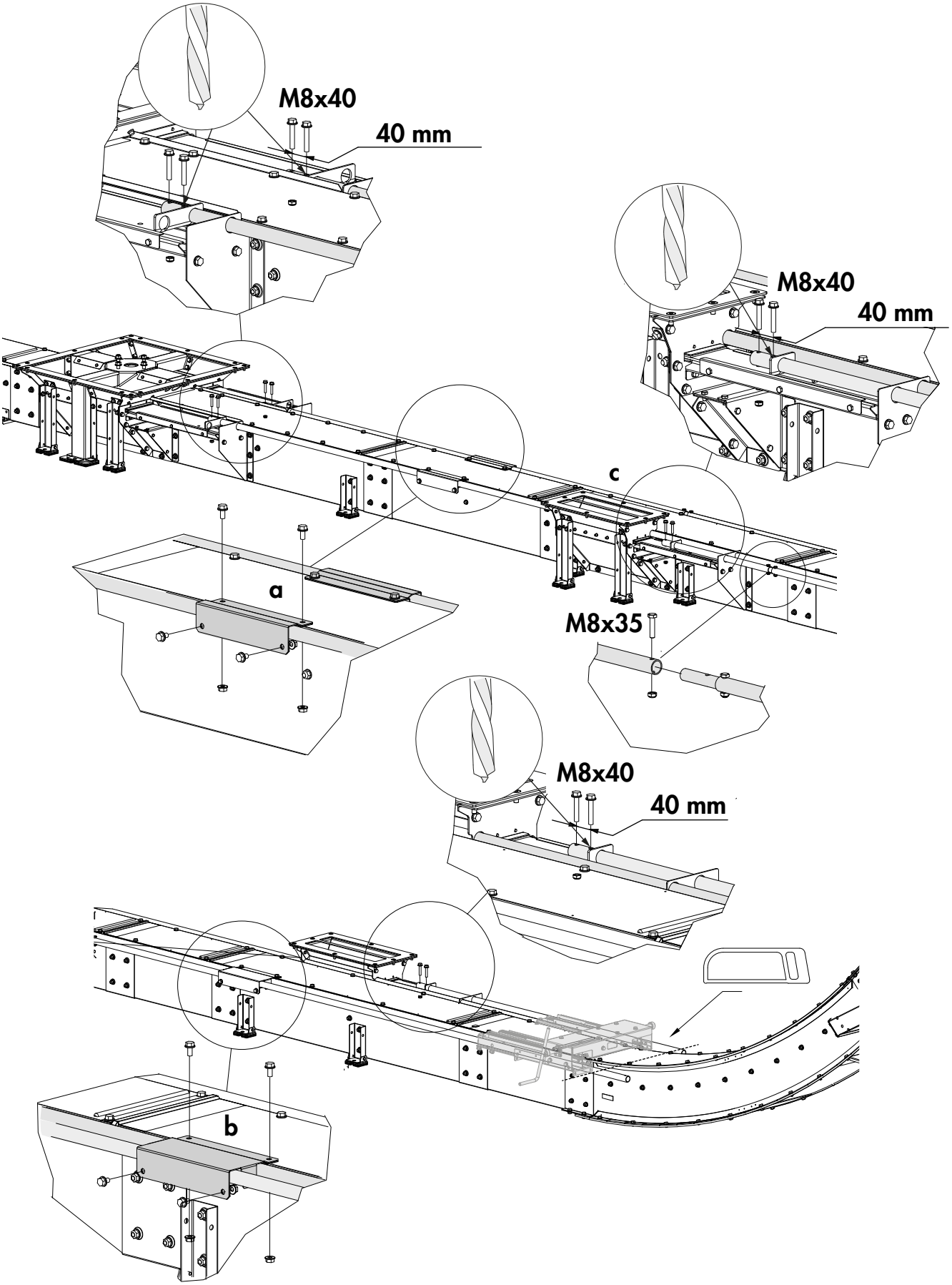

2A

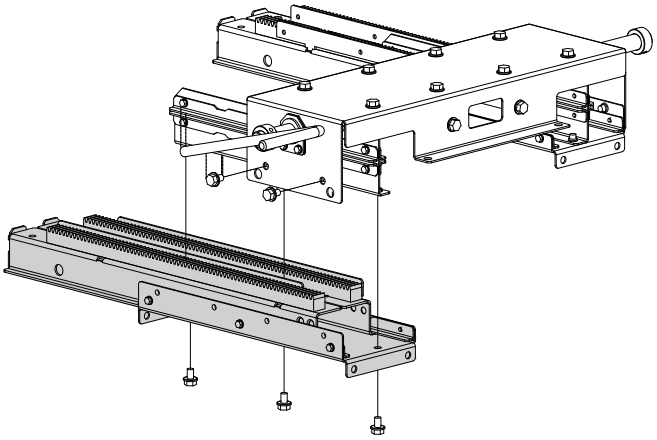

2B

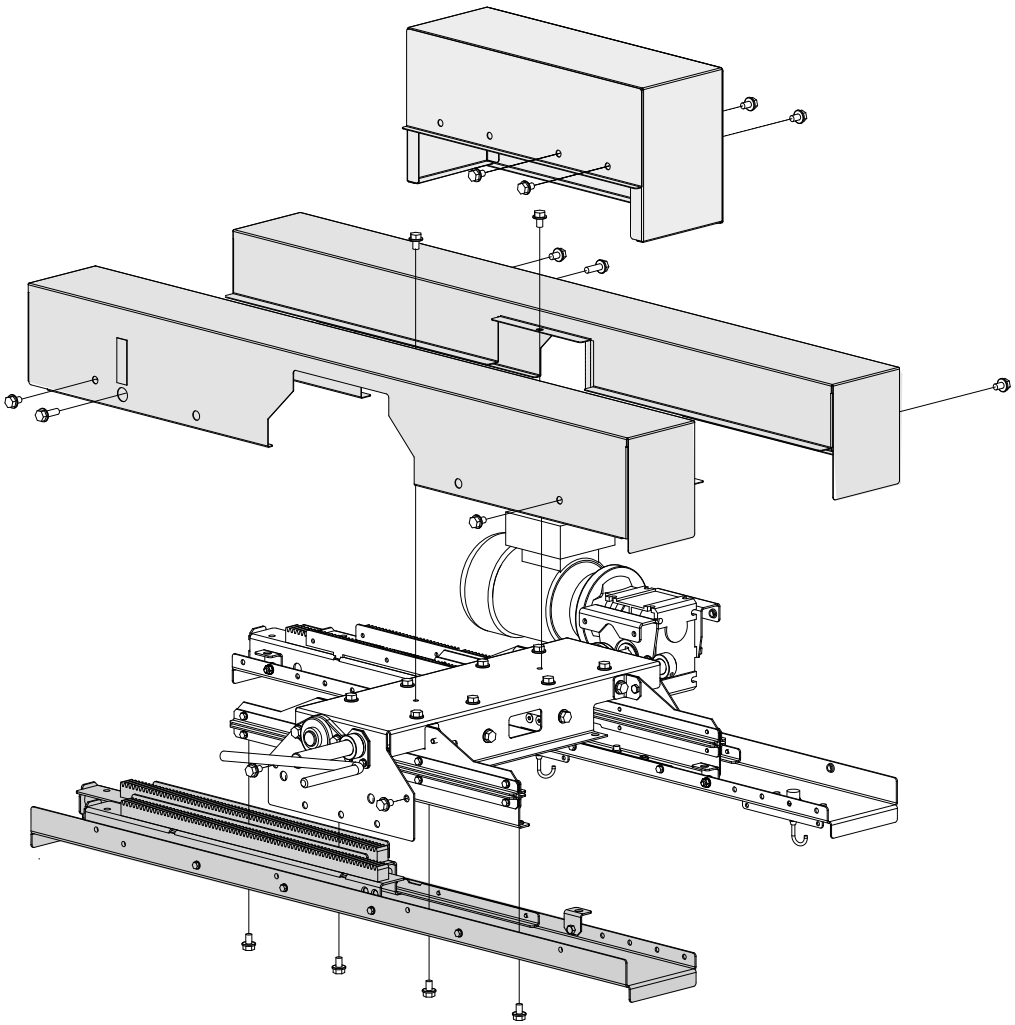

3A

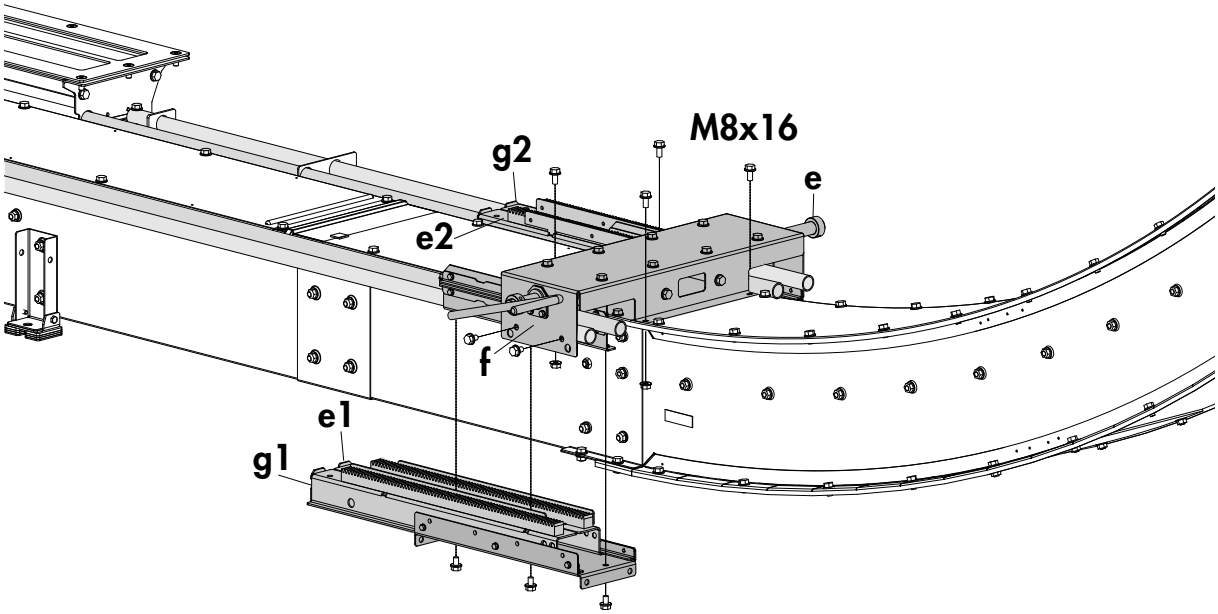

3B

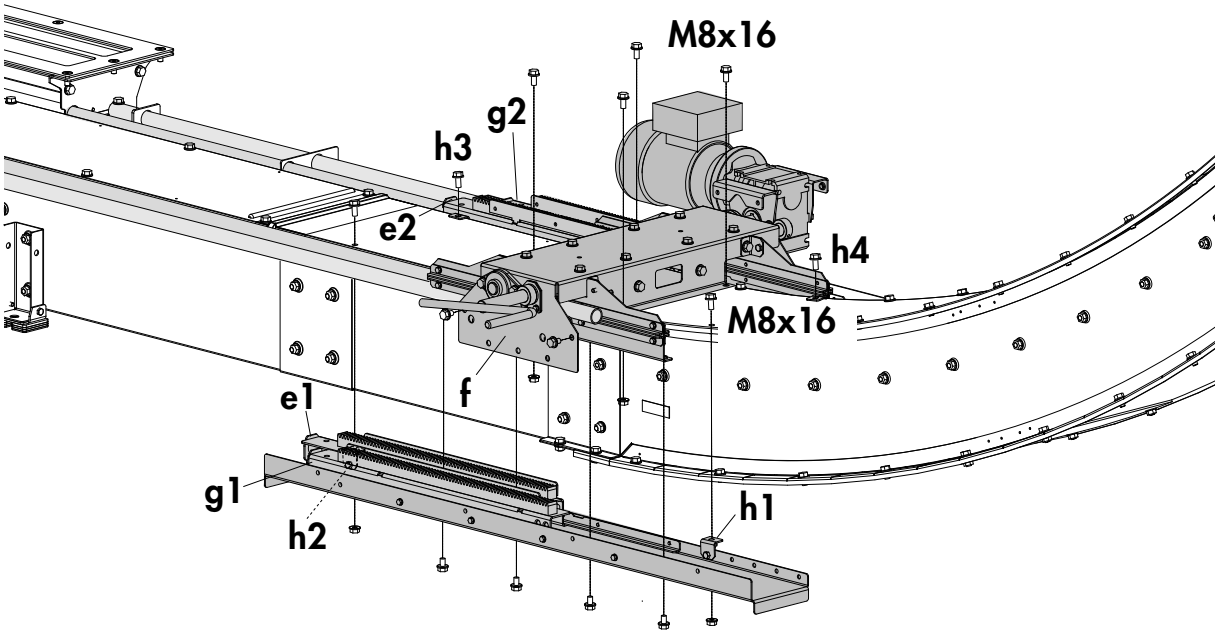

A4

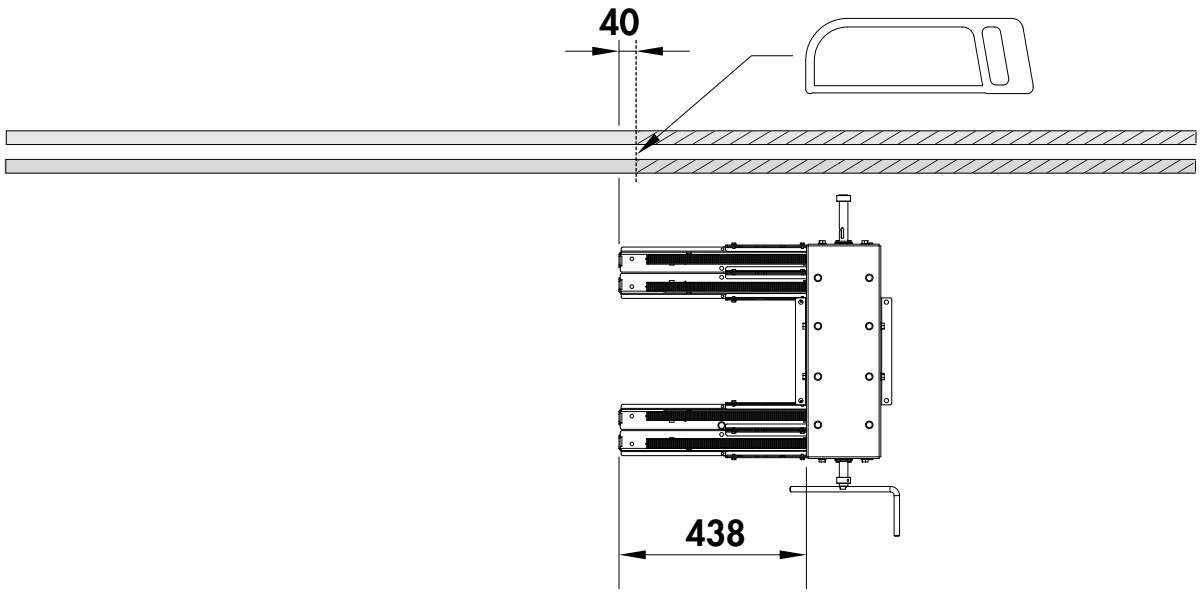

B4

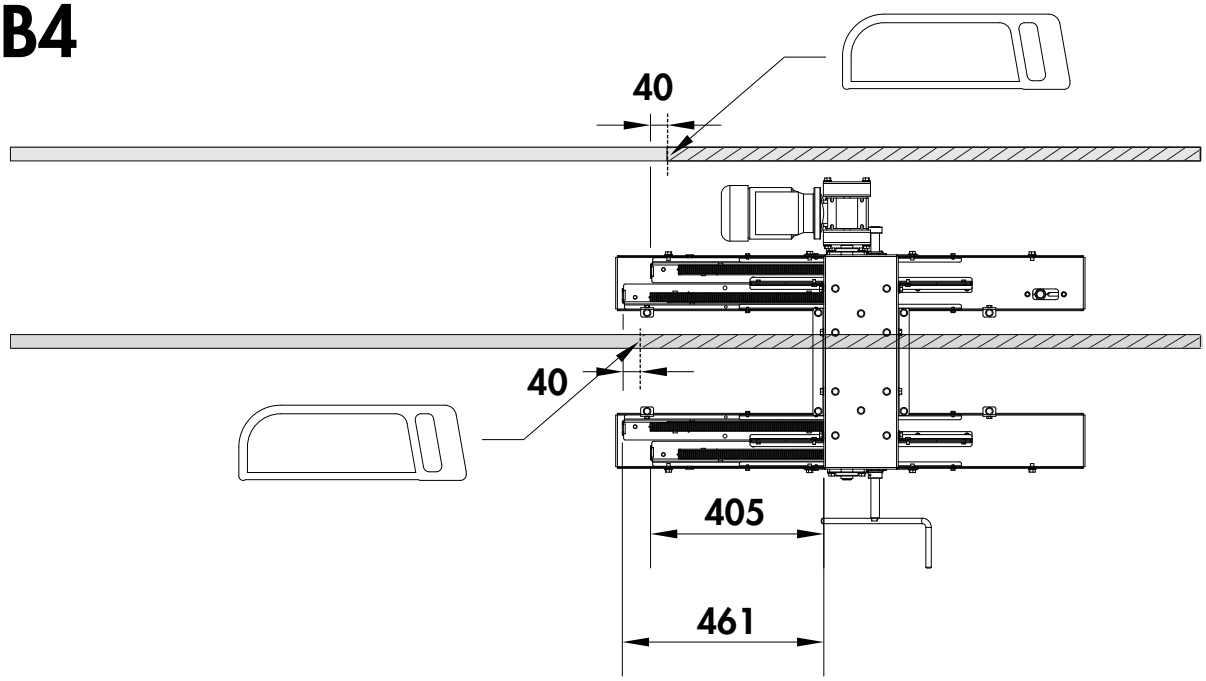

A5

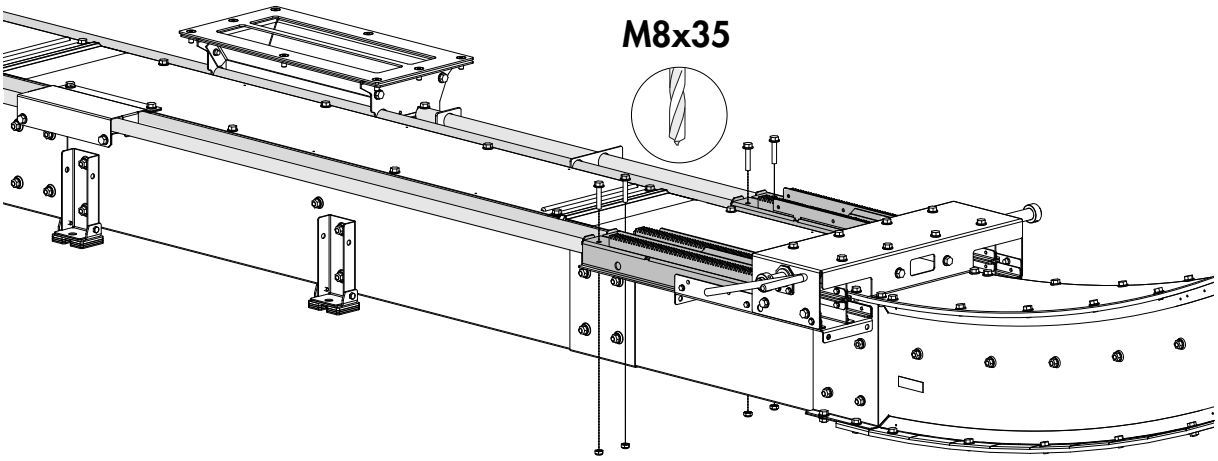

B5

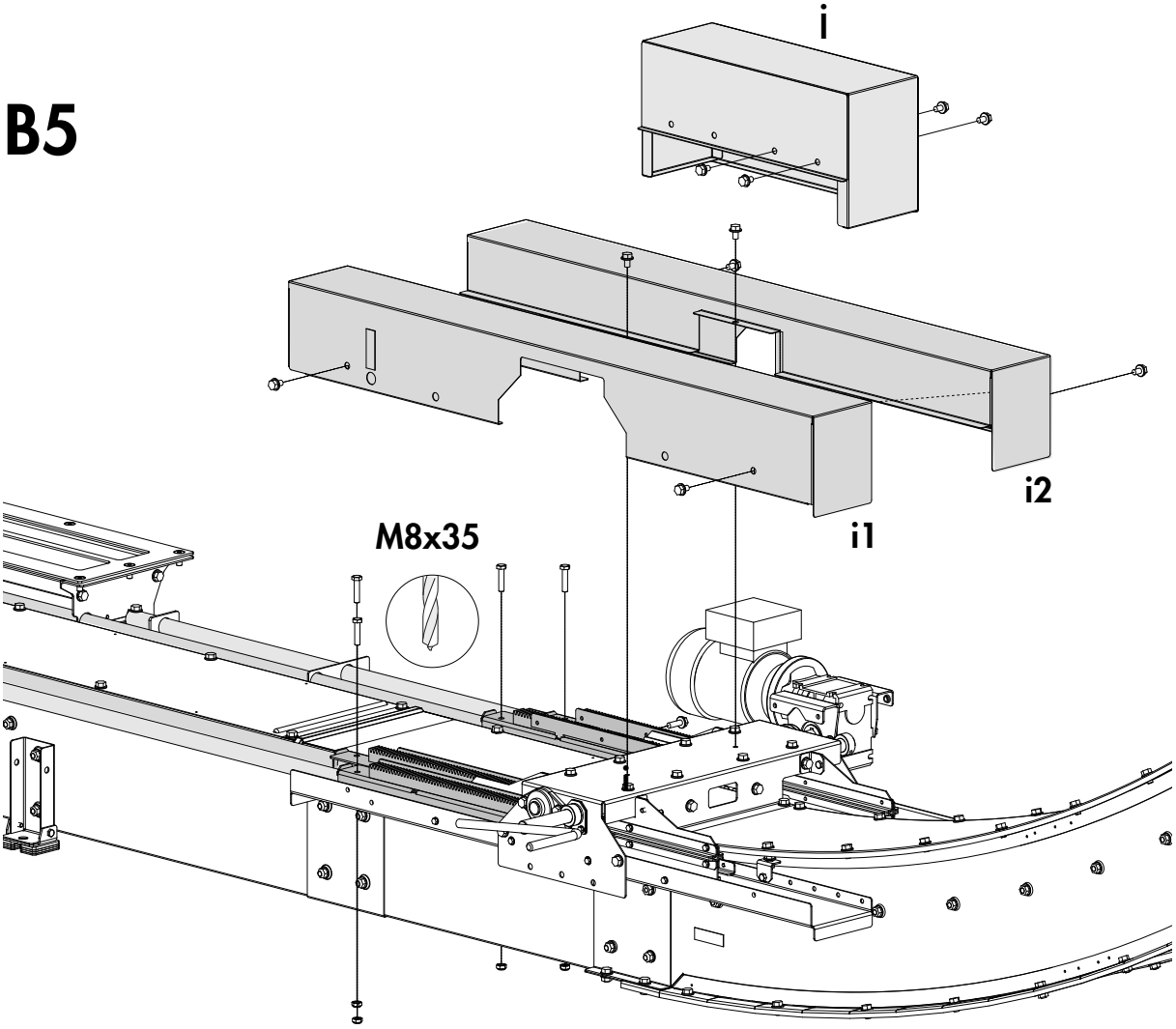

A6

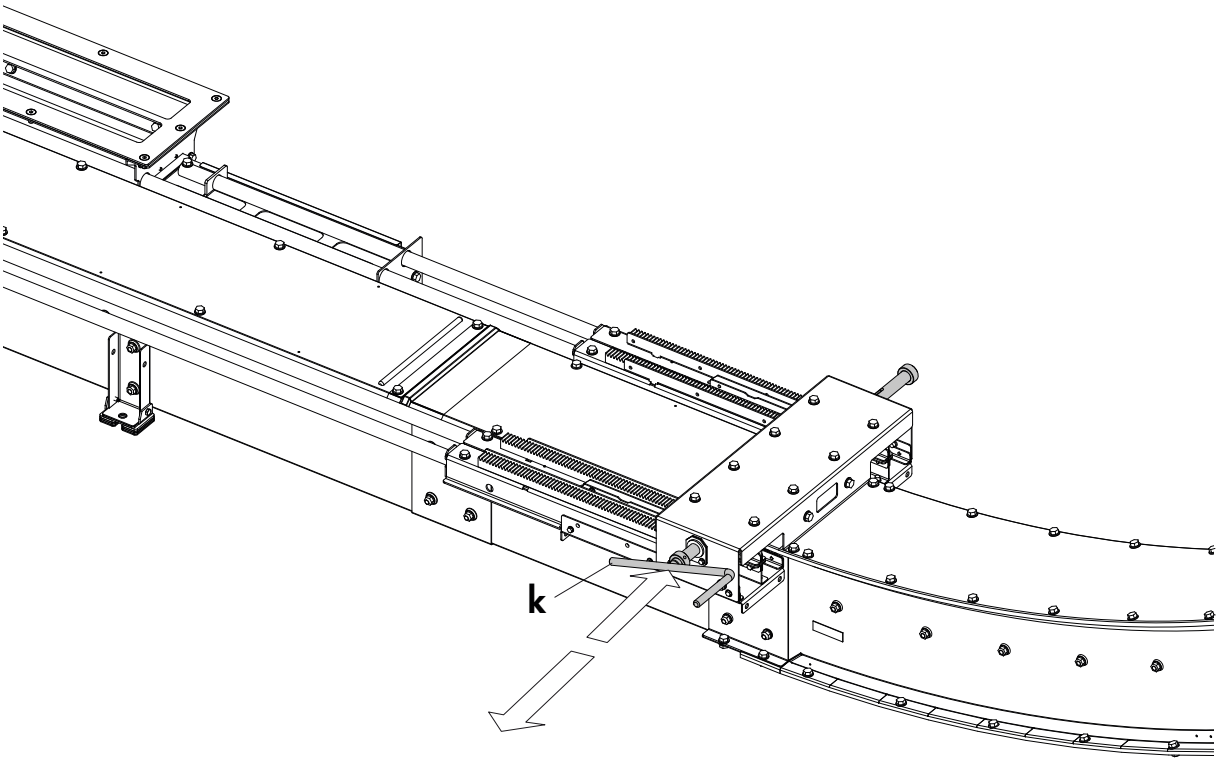

B6

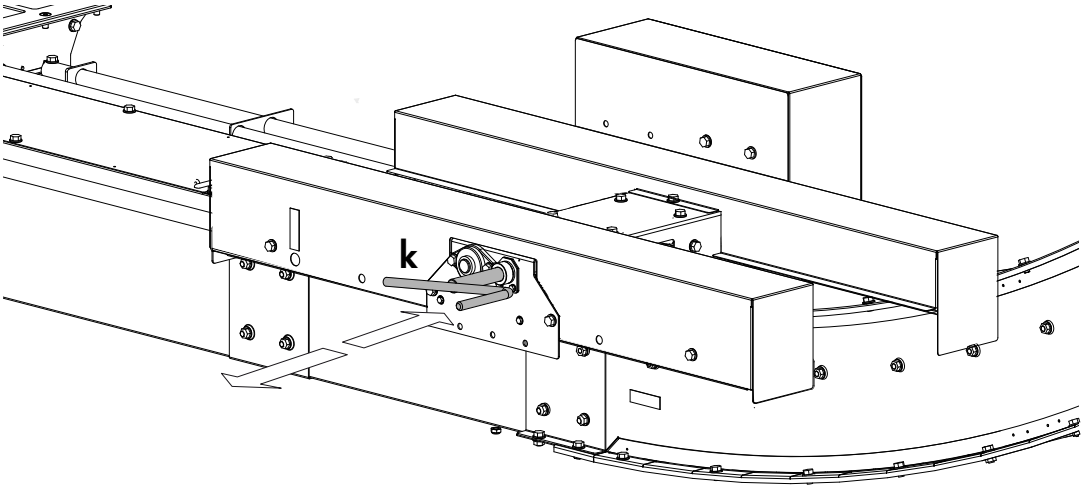

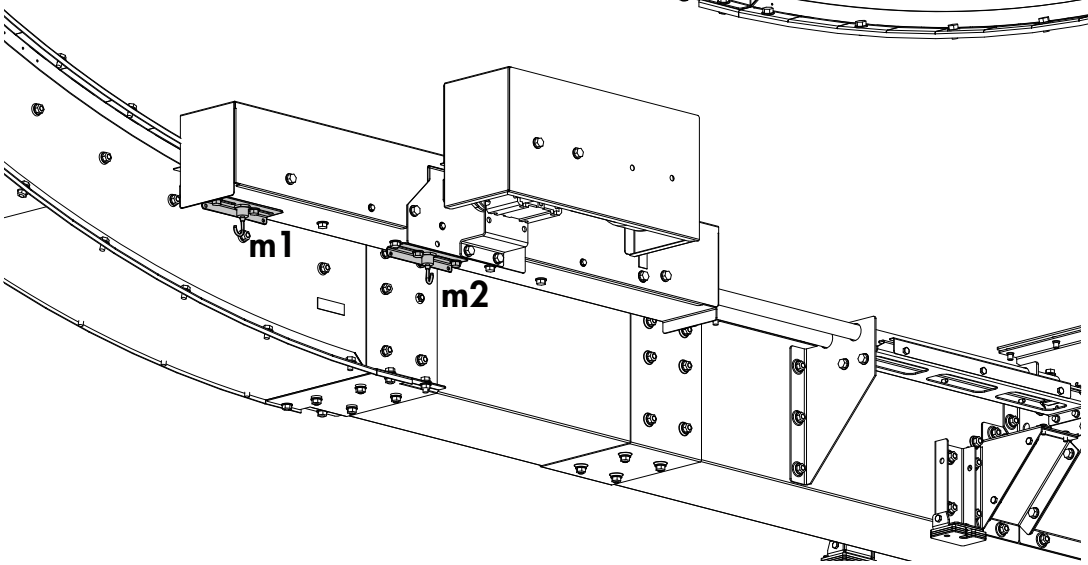

A7

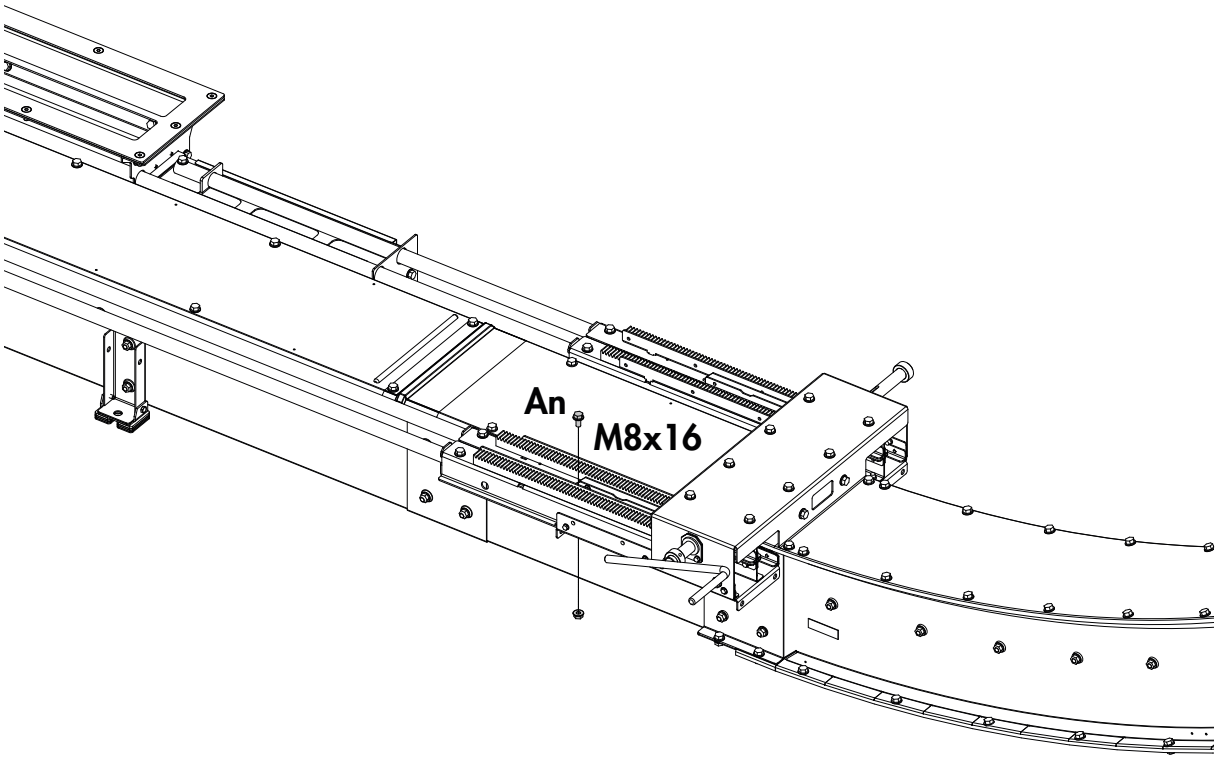

B7

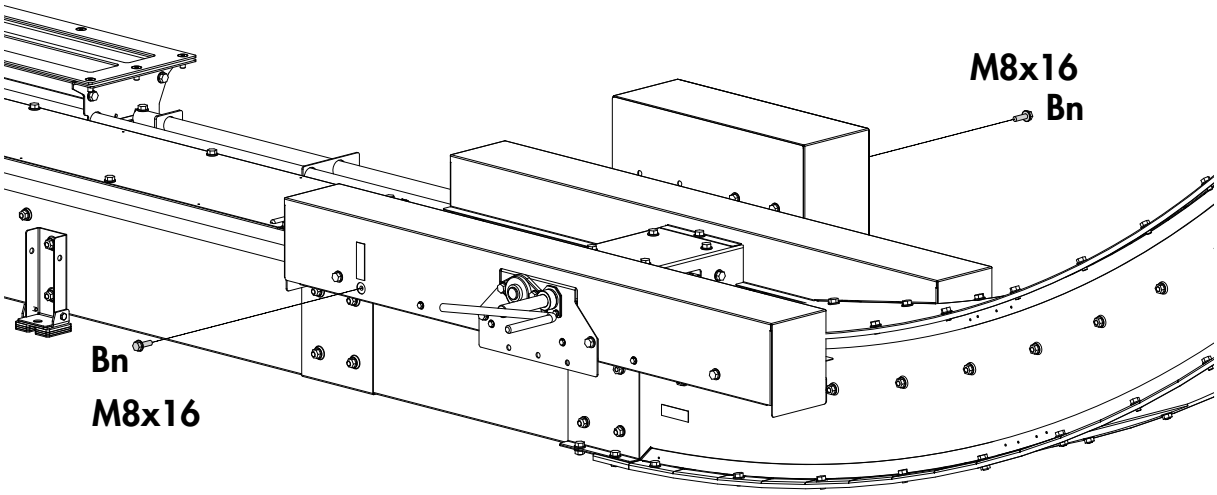

SKANDIA
ELEVATOR

SKANDIA ELEVATOR AB
KEDUMSVÄGEN 14, ARENTORP
S-534 94 VARA, SWEDEN

PHONE +46 (0)512 79 70 00
FAX +46 (0)512 134 00

INFO@SKANDIAELEVATOR.COM
WWW.SKANDIAELEVATOR.COM